l'atelier

OIKOS
ARCHITETTURE D'INGRESSO

Made in Italy Entrances
Designed by You

l'atelier

An Atelier is a space dedicated to the artist's craft, which is at the same time a workshop and a museum, a factory and a living room: a multi-purpose place where works of art are created but also where clients, collectors, travelers and other artists do meet. In this publication, as in an Atelier, we tell you about our projects and, at the same time, we invite you to create new possible interpretations of entrance architectures.
Explore. Believe. **Create**

El Atelier es el espacio dedicado al oficio del artista, un poco taller y un poco museo, un poco fábrica y un poco salón: sitio polivalente donde se producen las obras de arte, pero también donde se encuentran comisionistas, coleccionistas, viajantes y otros artistas.
Aquí, como un Atelier, presentamos nuestros proyectos y, al mismo tiempo, invitamos a crear nuevas posibles interpretaciones de arquitecturas de entrada.
Explora. Cree. **Crea.**

Atelier （工作室）是艺术家展示手艺的专用空间，同时也是工作室和博物馆、工厂和客厅：它是多功能场所，可以在这里创作艺术作品，同时也是客户、收藏家、旅行者和其他艺术家见面的地方.
我们在这本刊物中（就像在工作室中一样）向您介绍我们的项目,同时,我们邀请您对入口建筑进行新的可能的诠释.探索.相信.创造.

Atelier – это пространство, посвященное мастерству художника; это одновременно мастерская и музей, фабрика и гостиная: универсальное место, где создаются произведения искусства и где встречаются клиенты, коллекционеры, путешественники и прочие люди искусства.
В этой публикации мы рассказываем о новых проектах Atelier и в то же время приглашаем вас создавать новые интерпретации входной архитектуры.
Изучайте. Верьте. **Творите.**

OIKOS
ARCHITETTURE D'INGRESSO

The values of Made in Italy

The essence of Made in Italy is an intangible heritage made up of beauty and creativity, capable of writing the history of the world.

"We are lucky enough to be living and working in a country rich in history and with great craft and creative skills. We can and must preserve our priceless heritage, which the whole world praises and sometimes reproduces, because if that heritage can be imitated, only one thing cannot be stolen from us: our Culture. There is a desire not to leave the past behind, to make a real contribution in reading our time and imagining new scenarios".

Los valores del Made in Italy

La esencia de la industria italiana es un patrimonio intangible hecho de belleza y creatividad, capaz de escribir la historia del mundo.

«Tenemos la suerte de vivir y producir en un país lleno de historia, de grandes capacidades artesanales y creativas. Nuestro patrimonio es inestimable, decantado y reproducido en el mundo pero que podemos y debemos seguir haciendo nuestro porque si bien puede ser imitado, existe solo un aspecto que no se nos puede sustraer: el de la Cultura. Está vigente la voluntad de no olvidar el pasado, de aportar una contribución verdadera a la lectura de nuestra época e imaginar escenarios nuevos».

意大利制造的价值

由美和创意组成的非物质遗产是意大利制造的精髓，它能够书写世界历史.

“我们非常幸运，能在一个历史悠久、拥有伟大的手工艺和创意技能的国家生活和工作.我们能够保护，而且必须保护我们的无价遗产，全世界都在赞美它，有时还在复制它，假如这种遗产能被模仿，那么只有一样东西不能被偷走：我们的文化.有一种愿望是不抛弃过去，在解读我们的时代和想象新的情景方面作出真正的贡献”.

Ценность бренда «Made in Italy»

Суть бренда «Made in Italy» состоит в нематериальном наследии, которое охватывает красоту и творчество, способные написать историю мира.

«Нам повезло жить и работать в стране, богатой историей, а также творческими и профессиональными навыками. Мы можем и обязаны сохранить свое бесценное наследие, которым восхищается, а иногда и воспроизводит весь мир; так как если это наследие можно скопировать, только одно нельзя у нас украсть – нашу культуру. Есть желание не оставлять прошлое позади, а внести настоящий вклад в прочтение своего времени и создание новых сценариев».

Culture
Cultura
文化
Культура

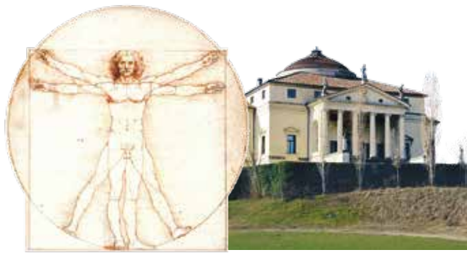

Innovation
Innovación
创新
Инновации

Arsenalità
Arsenalità
Arsenalità
Arsenalità

Design
Diseño
设计
Дизайн

Passion
Pasión
激情
Энтузиазм

Creativity
Creatividad
创造性
Творчество

Arsenalità. When craftsmanship meets industrial organization.

As the extraordinary model of the ancient Arsenal of Venice teaches us, a work of art is the result of a perfect industrial organization combined with quality craftsmanship work.
The extreme capacity for customization involves a completely in-house processing of the product; it requires direct control over the production processes as well as a manual skill capable of making each creation unique but equally accurate in terms of execution, because it is the result of recognized industrial processes.

Arsenalità. Cuando la sabiduría artesanal encuentra la organización industrial

Como nos demuestra el extraordinario modelo del antiguo Arsenal de Venecia, una obra de arte nace de una perfecta organización industrial unida a una elaboración artesanal de calidad.
La extrema capacidad de personalización comporta una elaboración completamente internalizada del producto. Esta requiere un control directo de los procesos productivos y una habilidad manual para que cada creación sea única, pero también precisa, ya que es fruto de procesos industriales reconocidos.

Arsenalità. 当技艺遇到工业组织.

正如古代威尼斯军械库的非凡模型告诉我们的，艺术品是完美的工业组织与优质工艺结合的结果.
极端的定制能力涉及产品的完全内部加工；它需要对生产过程的直接控制以及使每件作品都变得独一无二的手工技能，还需要精确的执行，因为它是公认的工业流程的结果.

Arsenalità. Когда мастерство встречается с организации производства

Как показывает наглядный пример древнего Венецианского арсенала, произведение искусства является результатом отличной организации производства и качественного исполнения.
Невероятная способность к индивидуальному подходу включает в себя полную обработку изделия внутри компании; для этого требуется прямой контроль над производственными процессами, а также мастерство, благодаря которому каждое изделие становится уникальным, но остается точным в плане исполнения, так как оно является результатом проверенных производственных процессов.

Workshop

When crafts become industrial.
Metalworking and welding are tangible examples of how technology and craftsmanship can join cleverly creating a technically perfect product of noble quality.

Taller. Lo artesanal se vuelve industrial.
Metal working and welding become tangible examples of how technology and craftsmanship can skillfully come together to generate a technically perfect and qualitatively noble product.

车间. 当手艺成为工业品.
金属加工和焊接是一个具体例子，它说明技术与工艺巧妙结合，从而创造出技术上完美、品质高贵的产品.

Цех. Когда ремесло становится промышленностью.
Металлообработка и сварка – это видимые примеры того, как технологии и ремесло могут объединиться, разумно создавая технически совершенный продукт благородного качества.

Carpentry

The heart of craftsmanship experiences here its peak.
The covering panel is like a dress to wear. We are tailors, who accurately take the measures, suggest and match fabrics creating the proper outfit for everyone.

Carpintería: El corazón de la producción artesanal vive aquí su máximo esplendor.
El panel de revestimiento es como una vestimenta. Somos sastres que toman las medidas con precisión, proponen y unen tejidos para confeccionar a cada uno su vestimenta.

木工手艺: 手工艺体验的核心在这里达到巅峰.
覆盖面板就像一件衣服.我们是裁缝，准确地量体，提出建议和搭配面料，为每个人定制合体的服装.

Плотницкое дело. Здесь находится самое сердце ремесленного искусства.
Фасад – это как платье. Мы – портные, которые тщательно снимают мерки, предлагают и сочетают ткани, создавая соответствующий наряд для каждого.

Assembly

One by one, piece by piece, each door acquires its identity.
As in the past, each component is assembled by hand, with care and attention to details, and thanks to the handling systems the heavy work is left to automation, while precision work is in the hands of skillful and competent craftsman.

Montaje. Una a una, pieza por pieza, cada puerta adquiere su propia identidad.
Tal como en otra época, cada componente se ensambla de forma artesanal con precisión y con atención al detalle. Gracias a los sistemas de movilización, el trabajo pesado se deja en manos de la automatización, mientras el trabajo de precisión se pone en las manos hábiles y competentes del artesano.

装配. 每一扇门都有其特点.
和以往一样，每一个部件都由手工组装而成，它们经过精心设计，注重细节，由于有了搬运系统，繁重的工作均由自动化完成，而精密的工作则由技艺精湛的能工巧匠完成.

Сборка. Шаг за шагом, деталь за деталью – каждая дверь получает свою индивидуальность.
Как и раньше, каждый компонент собирается вручную с учетом каждой детали, а благодаря погрузочным устройствам тяжелая работа выполняется автоматикой, в то время как точная работа остается в руках умелых и опытных мастеров.

Entrance architectural solutions. A world without limits, is a world to be invented.

The entrance space interpreted as an integral part of an architecture and its surrounding environment: for us this concept translates into the expression "Entrance architectural solutions".
Pushing ourselves beyond imagination, overcoming the limits imposed by conventions, unleashing creativity: this is the only way in which we can truly realize personal projects customized in terms of size, finishes and details. Experience, know-how and passion guide our minds and hands in giving shape to your idea of entrance architectural solution.

Arquitecturas de entrada. Un mundo sin límites, es un mundo para inventar.

El espacio de entrada interpretado como parte integrante de una arquitectura y del ambiente circunstante: para nosotros este concepto se traduce con la expresión «arquitecturas de entrada».
Ir más allá de la imaginación, superar los límites impuestos por las convenciones, liberar la creatividad: solo de esta forma podemos realmente realizar proyectos personales y personalizados en las dimensiones, en los acabados y en los detalles. Experiencia, habilidad y pasión guían nuestras mentes y nuestras manos para dar forma a tu idea de arquitectura de entrada.

入口建筑解决方案.一个没有极限的世界，这是一个完全有待发明的世界.

入口空间被诠释为建筑及其周围环境的不可分割的部分：对我们而言，这一概念转化为“入口建筑解决方案”.不断发挥我们的想象力，打破常规限制，释放创造力：这是我们真正在尺寸、外观和细节方面定制个人项目的唯一途径. 经验、技术和激情引导着我们的头脑和双手，让您的入口建筑解决方案的想法成型.

Фасадные архитектурные решения. Мир без границ, мир, который нужно полностью изобрести.

Входное пространство, которое интерпретируется как неотъемлемая часть архитектуры и окружающей среды – мы эту концепцию называем «фасадными архитектурными решениями».
Выход за пределы воображения, преодоление границ условностей, освобождение творчества – это единственный способ осуществить индивидуальные проекты с персонализированным размером, отделкой и деталями. Опыт, знания и энтузиазм руководят нашими умами и руками, когда мы реализуем вашу идею фасадного архитектурного решения.

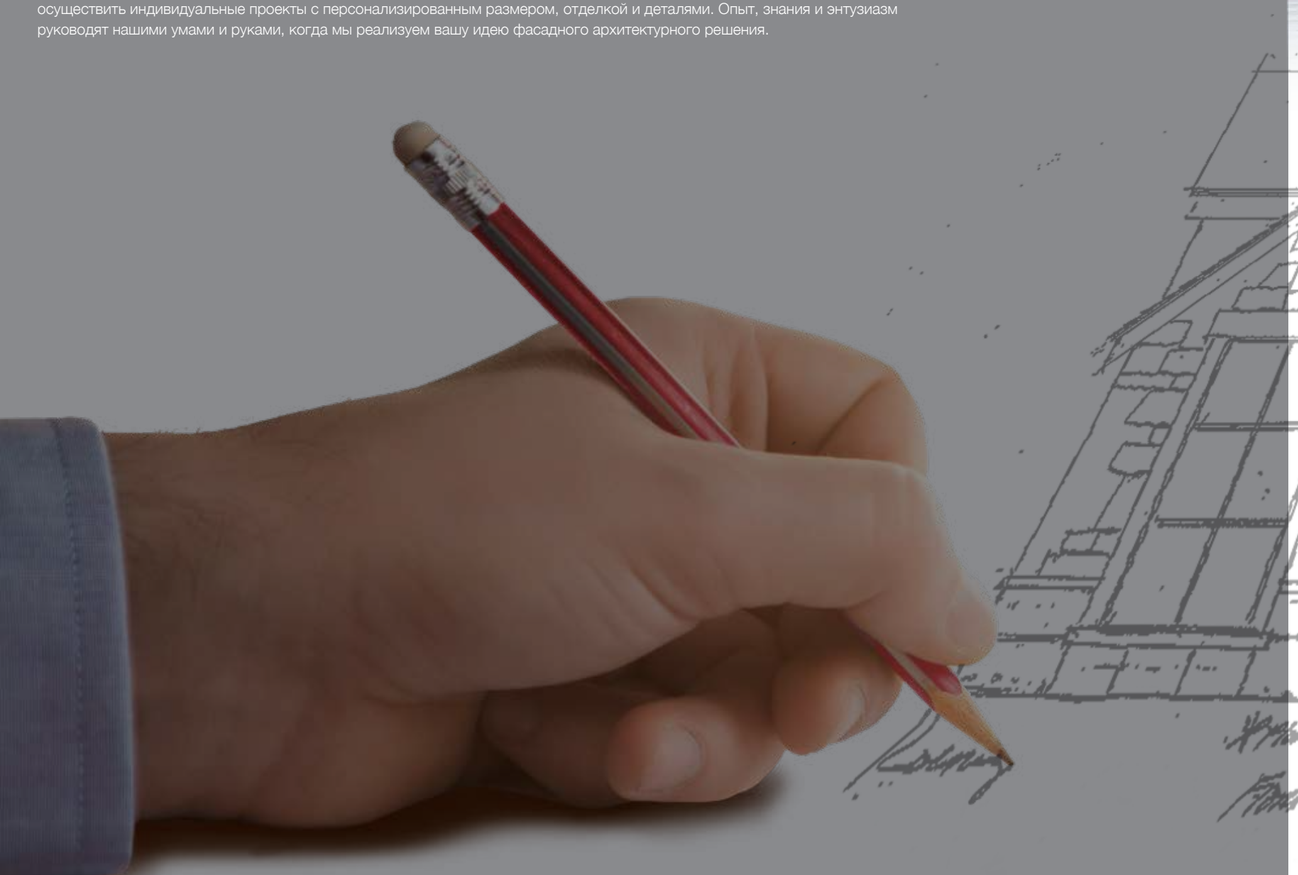

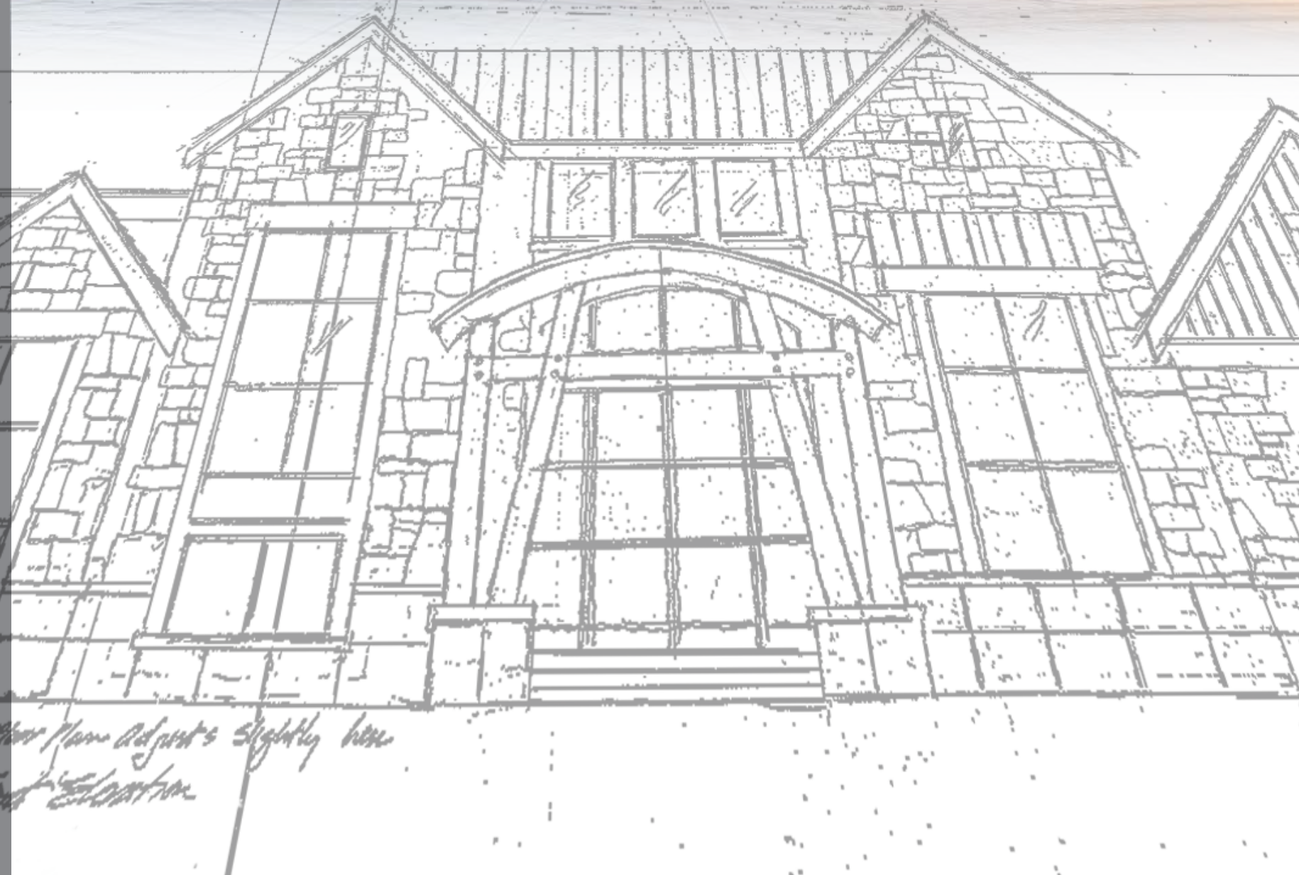

Projects around the world

A journey around the world to discover the best projects carried out. An encounter of different cultures and architectural styles whose trait d'union is represented by the entrance architectural solutions by Oikos.
Our doors are created in Venice and reach every part of the world to comply with projects in the residential, commercial, and contract sectors up to the redevelopment of prestigious historic buildings.

Proyectos en el mundo

Un viaje alrededor del mundo para descubrir los mejores proyectos realizados. El encuentro de culturas y estilos arquitectónicos diferentes unidos en el signo distintivo de las arquitecturas de entrada de Oikos.
Nuestras puertas nacen en Venecia y llegan a todo el mundo para dar respuesta a las entradas de proyectos residenciales, comerciales, contract y hasta la remodelación de edificios históricos de prestigio.

Проекты по всему миру

Путешествие по всему миру, чтобы узнать о лучших реализованных проектах. Знакомство с различными культурами и архитектурными стилями, которые объединены фасадными архитектурными решениями Oikos.
Наши двери создаются в Венеции и отправляются во все уголки мира для использования в проектах контрактной, жилой и коммерческой недвижимости, а также для реконструкции важных исторических зданий.

世界各地的项目

发现全世界最佳项目之旅. 不同的文化和建筑风格相遇于此，Oikos的入口建筑解决方案把它们联系起来.
我们的门制造于威尼斯，能到达世界的每个角落，适合住宅、商业、合同部门中的项目使用，甚至可用于知名历史建筑的重建.

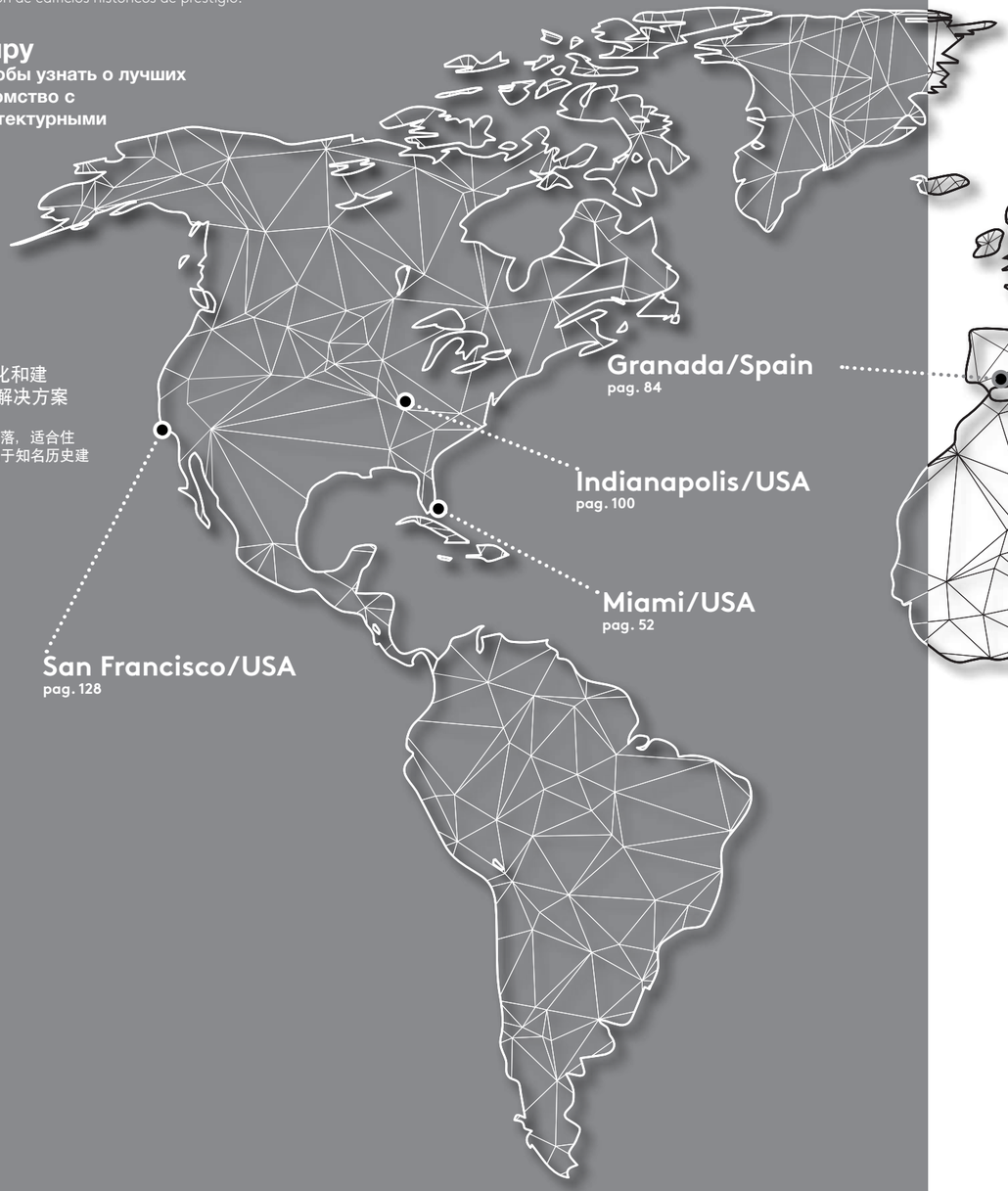

Reggio Emilia, Italy

Private Villa/Villa privada

Architect/Arquitecto
LSA Lauro Sacchetti Associati/Arch. Antonio Sassi

Customer/Clienter
Private User/Private User

Location/Ubicación
Albinea, Reggio Emilia, Italy

Project Year/Año del proyecto
2015/2018

Technical partner/Asociado técnico
Oikos direct development/Desarrollo directo de Oikos

Product/Producto
Synua

The house, located at the foot of the first hills outside Reggio Emilia, is set in a natural scenario and in a landscape of high environmental value.
The project concerns the reuse and integration of an existing structure originally conceived as a residence with a traditional layout that is modified according to modern criteria based on minimalist choices.
The composition is characterized by the contrast between solids and voids: continuous wall portions find their balance alternating with large windows able to stand out and enhance the large double-height pillars of the south front and the corner porch.
Plenty of natural light enters into the house and defines the internal spaces, which on the ground floor are in direct contact with the external areas, in a continuity in which the windows become thin diaphragms that act as a liaising element between the indoor intimacy and the vastness of the surrounding hills.
The essentiality of the exterior side, organic to the natural context in which it is placed, is reflected in the interior areas where the black and white colors almost completely exclude the presence of different shades, thus producing a minimalist design reduced to a co-presence of characteristic and modern elements.
The only note of color is the entrance door, which is red and, according to the idea of the owners, represents a wish for prosperity.

La casa, situada a los pies de las primeras colinas fuera de Reggio Emilia, se encuentra en un escenario natural y paisajístico de un alto valor ambiental.
El proyecto concierne la reutilización y la terminación de una estructura existente originariamente pensada como una residencia tradicional que se modifica según criterios modernos con elecciones minimalistas.
La composición se caracteriza por el contraste entre llenos y vacíos: porciones de muros continuos encuentran su equilibrio al alternarse con ventanales amplios capaces de resaltar y valorizar los grandes pilares de doble altura del frente sur y el pórtico de esquina.
La luz natural entra en abundancia en la casa y define los espacios internos que, en la planta baja, están en contacto directo con las zonas externas, en una continuidad en la que los ventanales se vuelven sutiles diafragmas que median la conexión entre la intimidad interna y la inmensidad de las colinas circundantes.
La esencialidad del exterior, orgánico al contexto natural en el que está situado, está relacionada con el interior donde los colores blanco y negro excluyen casi del todo la presencia de tonalidades diferentes y producen un diseño minimalista y reducido a una copresencia de elementos característicos y modernos.
La única nota de color es la puerta de entrada, de color rojo, que en la idea de la propiedad representa un auspicio de prosperidad.

Door/Puerta
Synua

Net opening/Espacio paso
2000 x 2700 mm

Opening/Apertura
L push-Izquierda empujar

Mounting/Montaje
Flush with external wall/Ras de pared exterior

External covering/Recubrimiento exterior
Caorle red back-lacquered glossy glass
Vidrio lacado posterior rojo Caorle pulido

Internal covering/Recubrimiento interior
Black back-lacquered glossy glass
Vidrio lacado posterior negro pulido

Opening/Apertura
Motorized electronic/Electrónica motorizadas

SWS
Interior-exterior in polished glass on metal structure
Interior-exterior en vidrio pulido sobre estructura metálica

Дом, расположенный у подножия первых холмов за пределами Реджо-Эмилия утопает в природном ландшафте с особым вниманием к окружающей среде. Проект относится к использованию и интеграции существующего здания, которое изначально было разработано как резиденция с традиционным проектом, измененная в соответствии с современными критериями на основании минимализма.
Композиция отличается контрастом между конструкцией и пустотой: обширные участки стены перемежаются большими окнами, которые выдаются вперед и усиливают крупные двухсветные опоры спереди на юге и на угловом входе.
Много природного света попадает в дом и определяет внутренние пространства, которые на первом этаже напрямую контактируют с внешними зонами, в непрерывности, в которой окна становятся тонкими диафрагмами, которые служат связующим элементом между внутренним уютом и простором окружающих холмов.
Важность наружной стороны, которая органично вписывается в природный контекст, в котором она размещена, отражается во внутренних зонах, где черные и белые цвета почти полностью исключают наличие различных оттенков, что создает минималистский дизайн, сведенный к сосуществованию характерных и современных элементов.
Единственным вкраплением цвета является входная дверь красного цвета, которая по замыслу владельцев олицетворяет стремление к процветанию.

VERTICAL SECTION

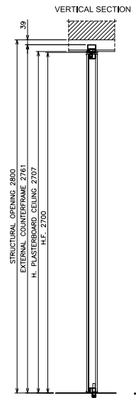

EXTERNAL VIEW

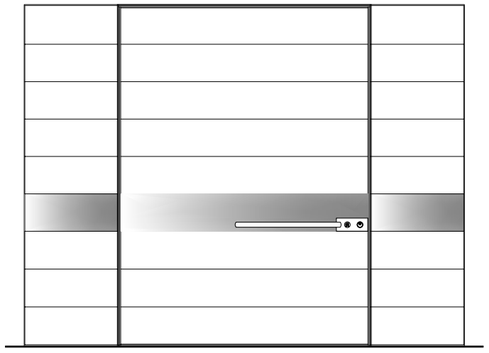

INTERNAL VIEW

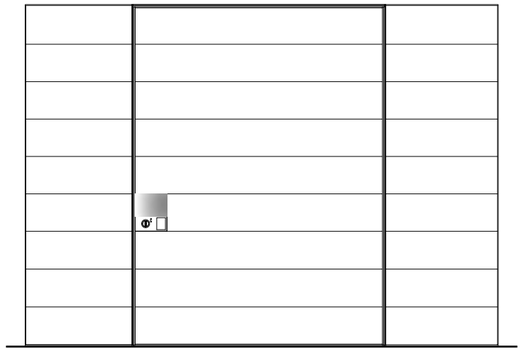

HORIZONTAL SECTION

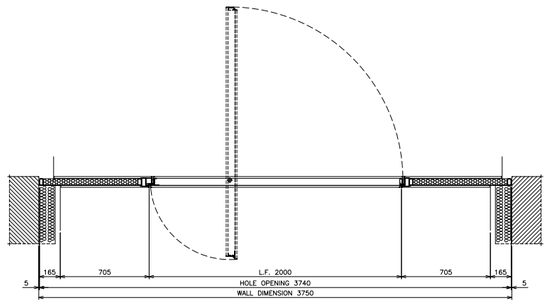

VISTA INTERNA

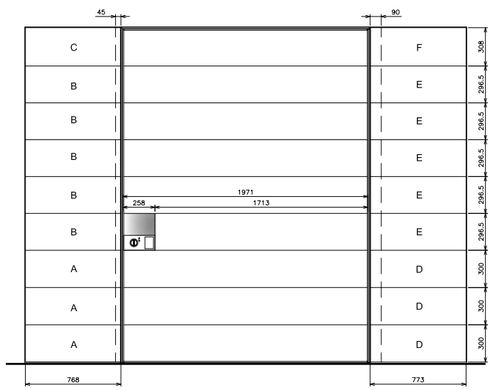

ATTENZIONE
PARTICOLARE FRESATA SU RETRO
SU SETTORI INTERNI

TIPO 1

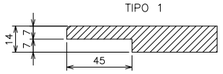

ATTENZIONE
PARTICOLARE FRESATA SU RETRO
SU SETTORI INTERNI

TIPO 2

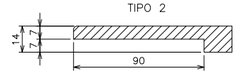

DISTINTA SETTORI PER SWS INTERNO (porta esclusa)			
ESSENZA	RIF.	DIMENSIONI	QUANTITA'
VETRO LUCIDO NERO	A	768 X 300 (lavorazione sul retro TIPO 1)	3
	B	768 X 296,5 (lavorazione sul retro TIPO 1)	5
	C	768 X 308 (lavorazione sul retro TIPO 1)	1
	D	773 X 300 (lavorazione sul retro TIPO 2)	3
	E	773 X 296,5 (lavorazione sul retro TIPO 2)	5
	F	773 X 308 (lavorazione sul retro TIPO 2)	1
MATERIALE		GUIDE REGGIFASCIA	
		VITI DI FISSAGGIO	
		MURALE 50 x 50 h 2700	2

VISTA ESTERNA

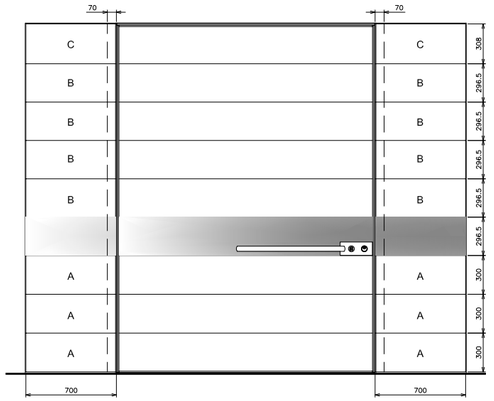

ATTENZIONE
PARTICOLARE FRESATA SU RETRO
SU SETTORI ESTERNI

DISTINTA SETTORI PER SWS ESTERNO (porta esclusa)			
ESSENZA	RIF.	DIMENSIONI	QUANTITA'
VETRO LUCIDO ROSSO CAORLE	A	700 X 300 (lavorazione sul retro)	3 DX + 3 SX
	B	700 X 296,5 (lavorazione sul retro)	4 DX + 4 SX
	C	700 X 308 (lavorazione sul retro)	1 DX + 1 SX
ACCIAIO INOX		700 X 296,5 (lavorazione sul retro)	1 DX + 1 SX
MATERIALE		GUIDE REGGIFASCIA	
		VITI DI FISSAGGIO	

这座房子位于雷焦艾米利亚郊外的第一座山脚下的大自然场景中，具有很高的环境价值.
该项目涉及现有结构的再利用和整合，最初的构想是采用传统的住宅布局，根据现代标准和极简主义的选择进行修改.
设计特点是虚实间的对比：连续的墙体部分与大窗交替出现，营造出平衡感，使南侧前部和转角门廊的双倍高度的柱子显得更加高大.
充足的自然光线洒满房间，定义了内部空间，底层直通户外区域，窗户成为薄薄的隔膜，成为室内亲密关系和周围广袤山丘之间的联络元素.
建筑的外部与其所处的自然环境有机结合，其特点在内部区域得到体现，黑色和白色几乎完全排除了其他颜色的存在，从而产生了极简主义的设计，变成特色元素和现代元素的共存.
唯一值得注意的颜色是红色的大门，房屋的主人认为这种颜色代表着对繁荣的渴望.

Hong Kong - "Mont Rouge"

Luxury residential complex
Complejo residencial de lujo

Architect/Arquitecto
Dennis Lau & Ng Chun Man Architects & Engineers

Customer/Cliente
Kerry Properties

Location/Ubicación
Beacon hill, Hong Kong, HK

Project Year/Año del proyecto
2019

Technical Partner/Asociado técnico
Porte Plus

Product/Producto
22 Tekno

Mont Rouge is a luxury private residential complex set in a gem context that provides panoramic views, low population density and lush living.
5 villas, 14 houses and 2 residential towers designed by the international design firm DNL Architects with headquarters in Hong Kong.
The aim of the project was to recreate a reserved, livable environment inasmuch as possible in connection with nature. As a matter of fact, it stands outside the metropolitan center of Hong Kong, on the slopes of a green lung overlooking the skyline. The vegetation is an integral part of the development of the project and has the function of highlighting the privacy and well-being of the inhabitants.
The profile of the residence looks like a miniature city with the buildings designed at different heights characterized by geometric and rigorous lines that maintain the formal cleanliness of the entire complex.
The entrances of the housing units maintain the same geometric, linear and square concept in terms of shape, with well-dosed and designed details. It is the finish that stands out, a rust cort-en Laminam porcelain gres that marks the access points creating important entrances, prompting large and prestigious living spaces.

Mont Rouge es un complejo residencial privado de lujo situado en un contexto maravilloso que asegura vistas panorámicas, baja densidad de viviendas y vida exuberante.
5 chalés, 14 casas y 2 torres residenciales diseñadas por el estudio internacional DNL Architects con sede en Hong Kong.
El objetivo del proyecto ha sido recrear un ambiente reservado, habitable y conectado lo más posible con la naturaleza. De hecho, este se construye fuera del centro metropolitano de Hong Kong, en las pendientes de un pulmón verde con vistas al panorama urbano. La vegetación forma parte del desarrollo del proyecto y tiene la función de acentuar la privacidad y el bienestar de los habitantes.
El perfil de la residencia parece una ciudad en miniatura con los edificios estudiados a diferentes alturas caracterizados por líneas geométricas y precisas que mantienen la elegancia de todo el complejo.
Las entradas de las viviendas mantienen la misma configuración geométrica, lineal y escuadrada en las formas, con detalles bien medidos y diseñados. El que se impone es el acabado, un gres porcelánico Laminam Cor-ten rojizo que señala los puntos de acceso creando pasajes importantes, precursores de espacios amplios y de prestigio.

Door/Puerta
Tekno double leaf/Tekno doble hoja

Net opening/Espacio paso
1275 x 2600 mm

Opening/Apertura
R push/Derecha Empujar

Mounting/Montaje
Flush with internal wall/Ras de pared interior

External-internal covering/Revestimiento externo-interno
Rust Cor-ten Laminam/Laminam cor-ten herrumbre

Opening/Apertura
Motorized electronic/Electrónica motorizada

Mont Rouge是一座豪华私人住宅小区，四周美景一览无余，这里人口密度低，享有奢华的生活.
总部位于香港的国际设计公司DNL建筑师事务所设计了5座别墅、14幢住宅和2座住宅楼.–该项目旨在重建含蓄、宜居的环境，尽可能地和大自然联系起来. 事实上，它位于香港都市中心之外，坐落在青翠的山坡上，俯瞰着天际线. 植被是该项目开发不可或缺的一部分，具有突出居民隐私和福祉的功能.
住宅的轮廓看起来像一座微型城市，建筑处于不同高度，几何图形和严谨的线条是它们的特点，保持了整个建筑群的整洁.
住宅单元的入口在形状上保持了相同的几何、线性和方形概念，设计细节恰到好处.
装饰面脱颖而出，铁锈色的考顿钢Laminam瓷砖，标志着进入点创造了重要的入口，引导人们进入宽敞奢华的生活空间.

- OUTSIDE VIEW -

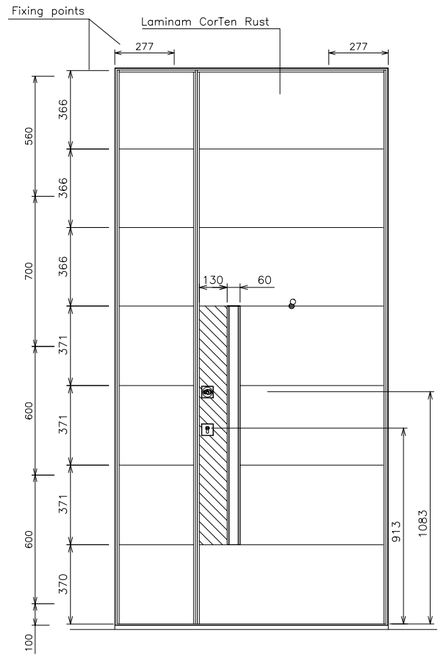

- INSIDE VIEW -

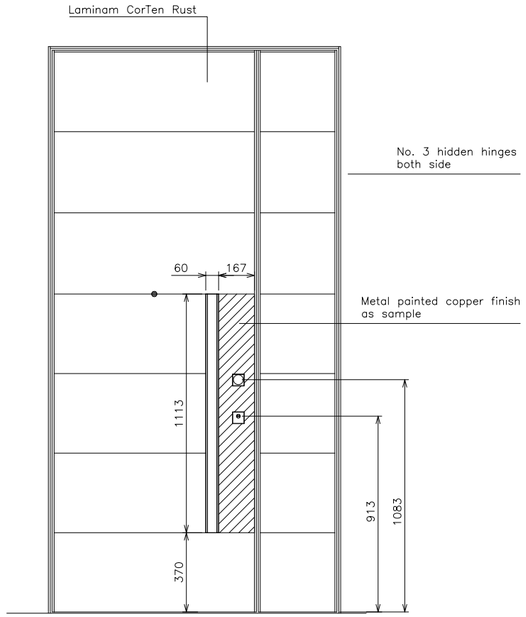

- VERTICAL SECTION -

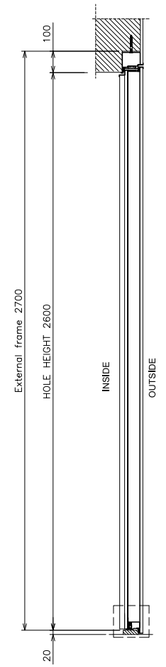

- HORIZONTAL SECTION -

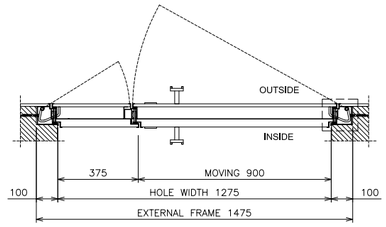

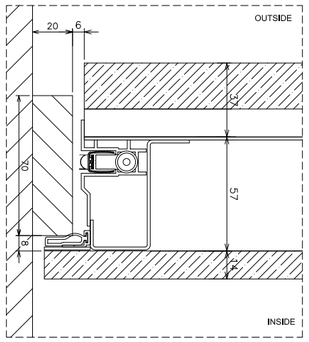

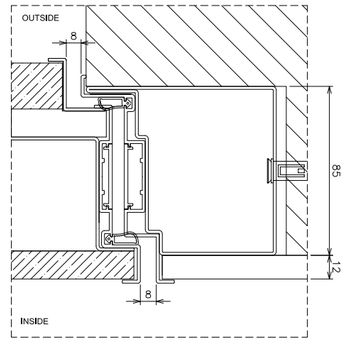

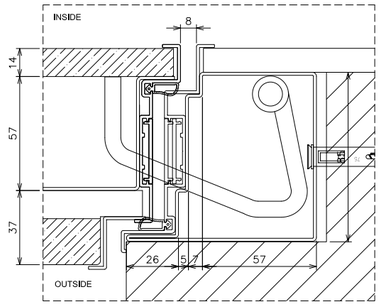

Door/Puerta
Tekno double leaf with transom panel
Tekno doble hoja con panel superior

Net opening + fixed transom panel
Luz espacio + panel superior fijo
2000 x 2600 mm + 1400 mm

Opening/Apertura
R pull/Derecha tirarl

Mounting/Montaje
Flush with internal wall/Ras de pared interior

External-internal covering/Revestimiento externo-interno
Rust Cor-ten Laminam/Laminam cor-ten herrumbre

Opening/Apertura
Motorized electronic/Electrónica motorizada

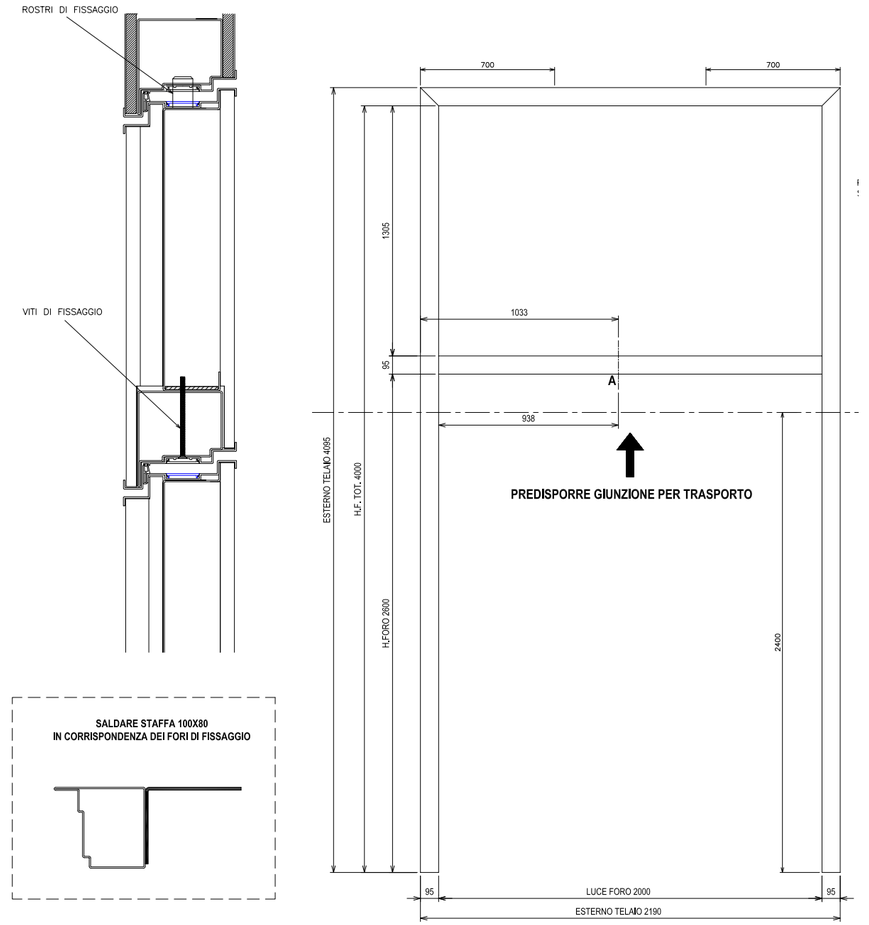

Mont Rouge - это роскошная частная резиденция, расположенная в невероятном месте с панорамным видом, низкой плотностью населения и пышной растительностью.
5 вилл, 14 домов и 2 жилых небоскреба, спроектированные международной дизайнерской фирмой DNL Architects со штаб-квартирой в Гонконге.
Целью проекта является воссоздание заповедной живой среды с максимальной связью с природой. На самом деле, он находится за пределами центра Гонконга, на зеленых склонах над линией горизонта. Растительность является неотъемлемой частью разработки проекта и подчеркивает уединенность и процветание жителей.
Структура резиденции выглядит, как миниатюрный город со зданиями, спроектированными на разной высоте, отличающимися геометрическими и прямыми линиями, которые поддерживают формальную чистоту всего комплекса.
Входы жилищных единиц поддерживают ту же геометрическую, линейную и квадратную концепцию формы с дозированными и проработанными деталями.
Выделяется именно отделка благодаря плитке из керамогранита Corten Laminam, которой отмечены точки доступа, создающие важные входы, указывающие на большие престижные жилые пространства..

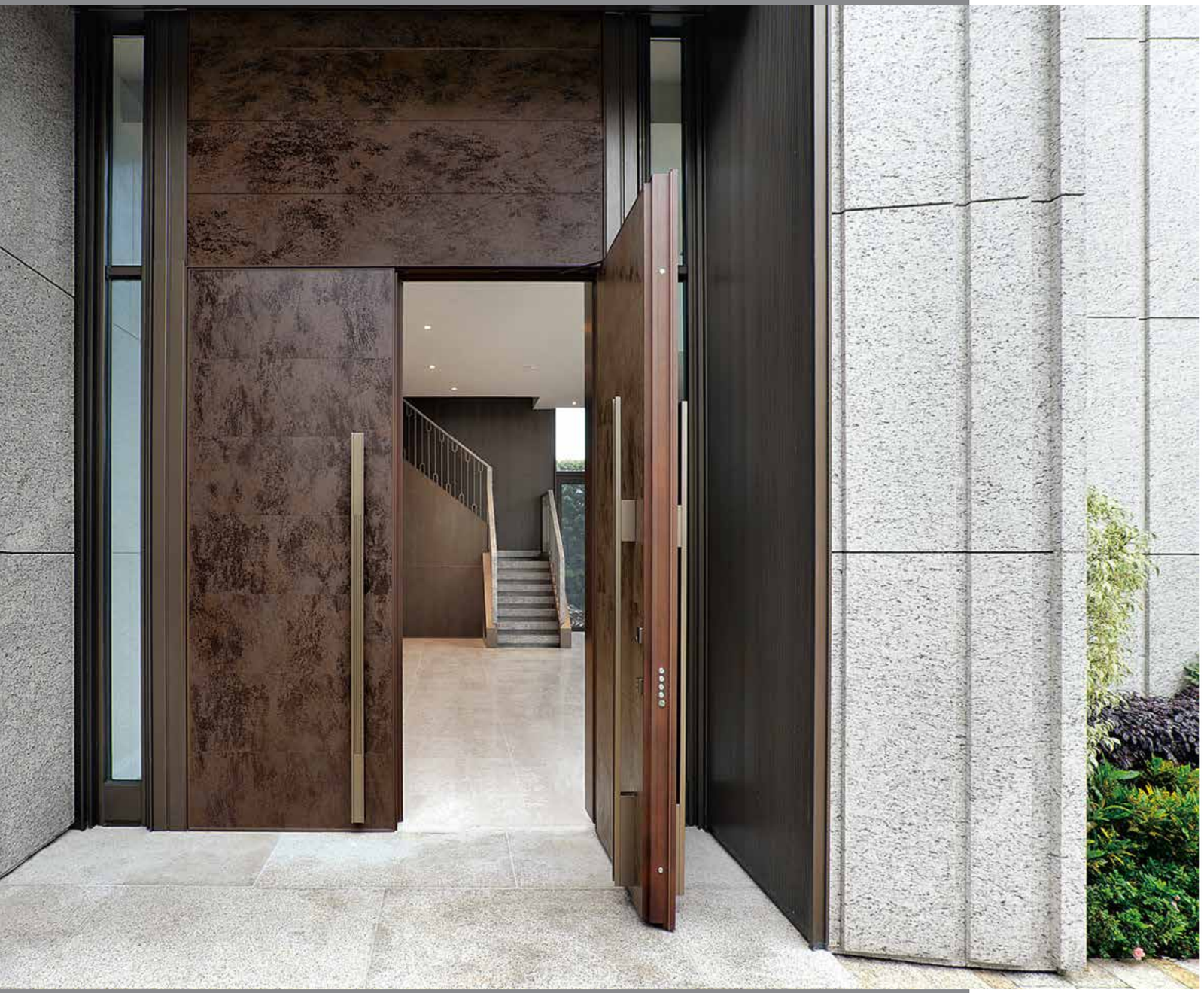

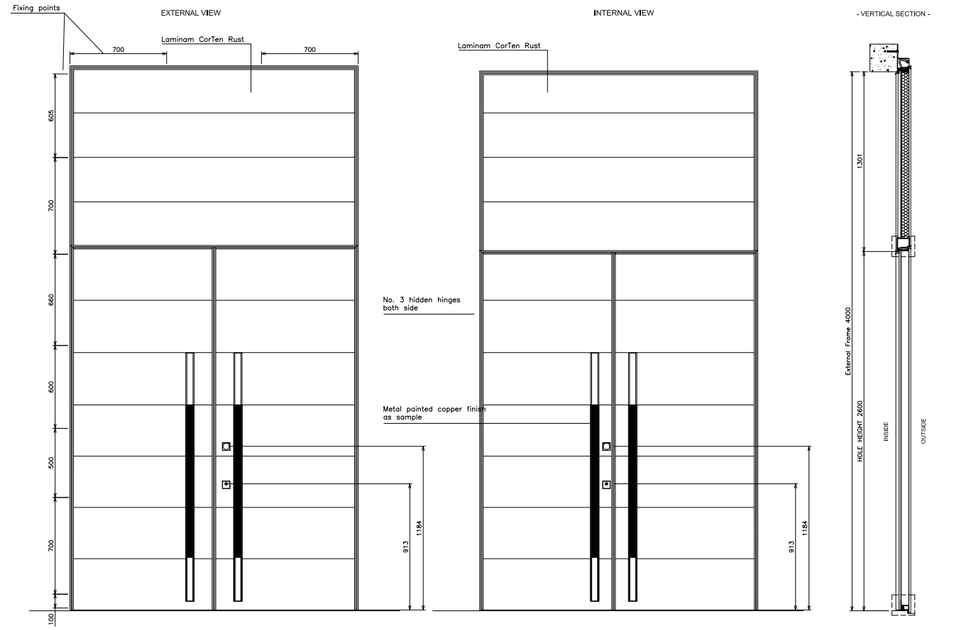
Fixing points
EXTERNAL VIEW
Laminam CorTen Rust
700
700
695
700
660
800
500
700
150
913
1184
No. 3 hidden hinges both side
Metal painted copper finish as sample
INTERNAL VIEW
Laminam CorTen Rust
913
1184
- VERTICAL SECTION -
1301
External Frame 4000
HOLE HEIGHT 2600
INSIDE
OUTSIDE

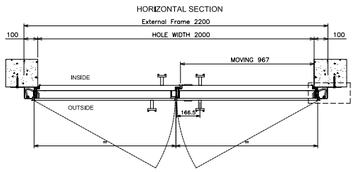
HORIZONTAL SECTION
External Frame 2200
HOLE WIDTH 2000
100
100
MOVING 967
INSIDE
OUTSIDE

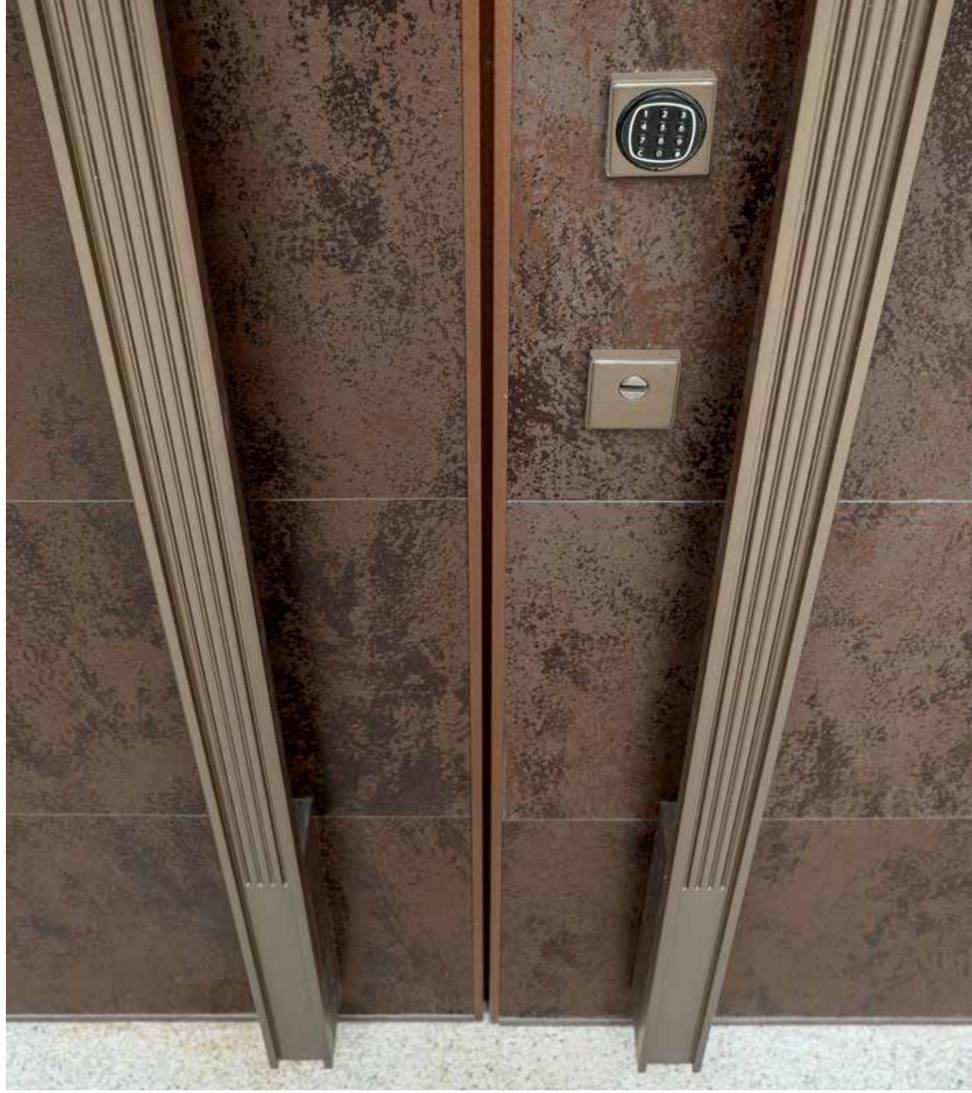

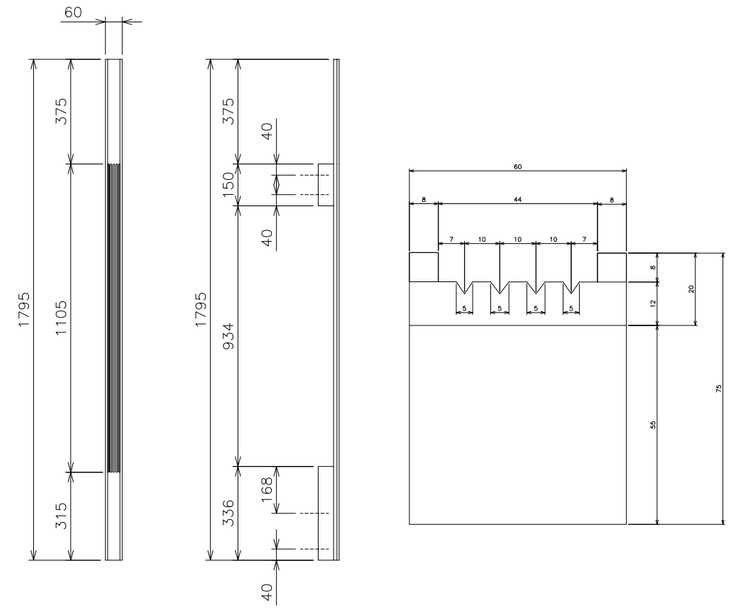
60
375
1795
1105
315
375
40
150
40
1795
934
336
168
40
60
8
44
8
7
10
10
10
7
8
12
20
5
5
5
5
55
75

Savyon, Israel

Private Villa/VIlla privada

Architect/Arquitecto
Sadeh Dagan Architects

Customer/Cliente
Private User/Usuario privado

Location/Ubicación
Savyon, Israel

Project Year/Año del proyecto
2018

Technical Partner/Asociado técnico
Apex

Photo/Foto
Amit Geron

Product/Producto
Synua

The one conceived for the villa in Savyon, Israel, is a modern architecture that extends on one level plus the basement and follows the "Ying and Yang" philosophical concept, the search for harmony balancing the inside and outside, the public and private spaces, which are interconnected by the dominant motif of water: a swimming pool flows in the lower courtyard and joins through a waterfall to another swimming pool. The boundaries between indoor and outdoor, between the house and the courtyard, are deliberately blurred in both the geometry and materiality; stone, wood and glass are used to define the various areas - stone paving in the public space and wooden floors in the private one and in the basement, as well as floating wooden stairs that descend to the lower level.
The entrance to the villa is positioned in the center, at the end of a stone corridor floating on a stretch of water. The opening of the large Synua door covered in absolute black Laminam unveils the immense living area, which through the large windows opens up the view over the fully exposed courtyard with the large swimming pool that flows towards the private grove and merges into it.
If the living area extends in all its magnificence and brightness along the glass facades, the sleeping area encloses its privacy inside a stone volume facing the inner courtyard.

Es una arquitectura moderna la que se pensó para la vivienda en Savyon, Israel que se extiende en un único nivel más la entreplanta y sigue el concepto filosófico del Yin y el Yang, la búsqueda de la armonía en un equilibrio entre interior y exterior, entre espacio público y privado conectado gracias al motivo dominante del agua: una piscina se desliza en el patio inferior y se une a otra piscina mediante una cascada. Los límites entre interior y exterior, entre vivienda y patio, están intencionalmente esfumados tanto en la geometría como en el material. Piedra, madera y vidrio se utilizan para definir las diferentes zonas: suelo de piedra en el espacio público y suelos de madera en el espacio privado y entreplanta, además de escaleras flotantes de madera que van hacia el nivel inferior.
La entrada de la vivienda se ubica en el centro, al final de un pasillo de piedra que flota sobre un espejo de agua. Al abrirse la gran Synua revestida de Laminam en negro absoluto, se presenta el inmenso salón que a través de los amplios ventanales abre la mirada al patio completamente expuesto con la gran piscina que corre hacia el bosquecito privado y se funde en él.
Si el salón se extiende en toda su magnificencia y luminosidad a lo largo de los ventanales, los dormitorios encierran su privacidad en un volumen de piedra que se ubica delante del patio interno.

Door/Puerta
Synua

Net Opening/Espacio paso
1540 x 2960 mm

Opening/Apertura
L-Push/Izquierda empujar

Mounting/Montaje
Flush with internal-external wall
Ras de pared interior-exterior

External-internal covering/Revestimiento externo-interno
Absolute Black Laminam/Laminam, Negro Absoluto

Opening/Apertura
Manual mechanic/Mecánica manual

Internal-external/Interior-exterior
SWS

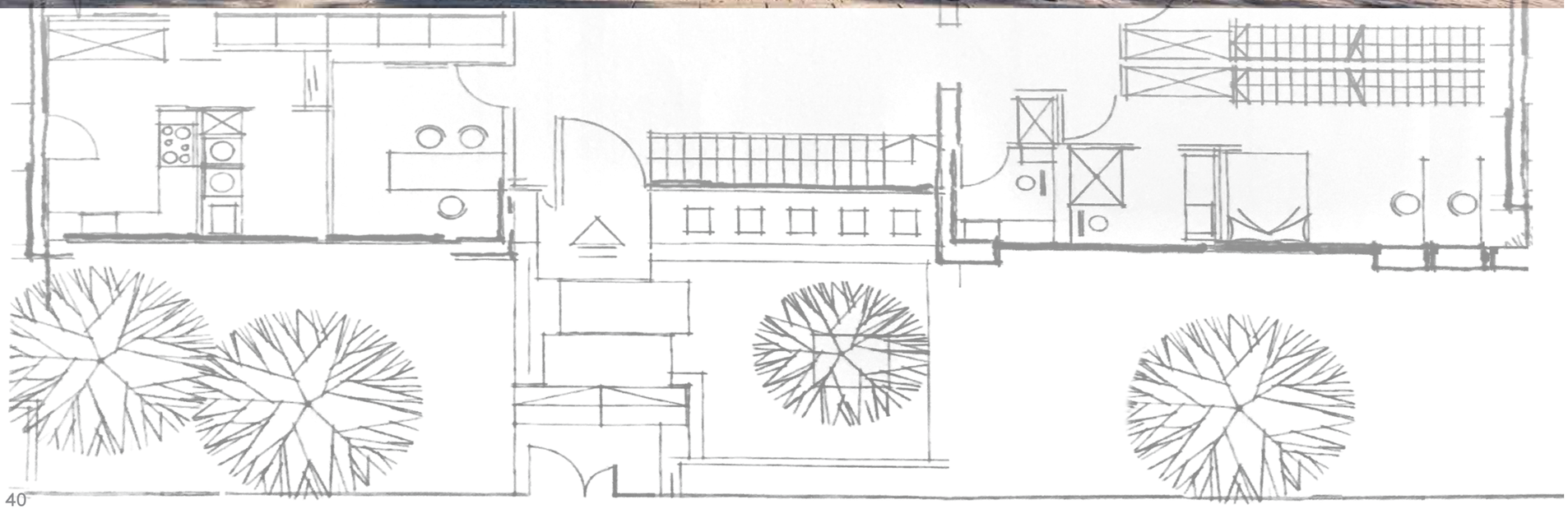

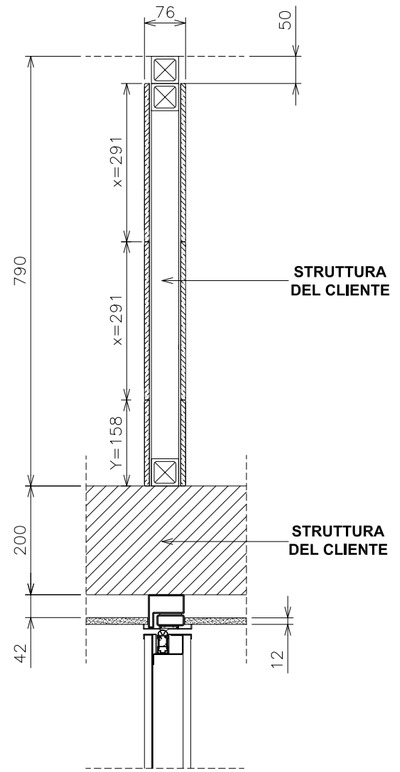

为以色列萨维恩别墅设计的这座别墅是一座现代化的建筑，包括一层楼和地下室，设计遵循“阴阳”的哲学理念，追求内部和外部、公共和私人空间之间的和谐，水主题把它们连接起来：游泳池位于低处的庭院，瀑布将它和另一个游泳池连接起来. 室内和室外、房子和庭院之间的界限在几何和物质上都被刻意模糊；使用石头、木头和玻璃界定不同的区域——公共空间的地面采用石材铺砌，私人空间和地下室则使用了木地板，通往地下室的是浮动木楼梯.

别墅的入口处于建筑的中心，位于一条“漂浮”于水面上的石头走廊的尽头. 巨大的Synua入户门采用纯黑的Laminam瓷砖覆盖，入户门开启后，宽敞的生活区展现在眼前，透过大窗，庭院的风景一览无余，大游泳池延伸到私人园林并与之融为一体.

如果说生活区的华丽和明亮沿着玻璃立面延伸，那么睡眠区则将隐私封闭在一个朝向内院的石头体量内.

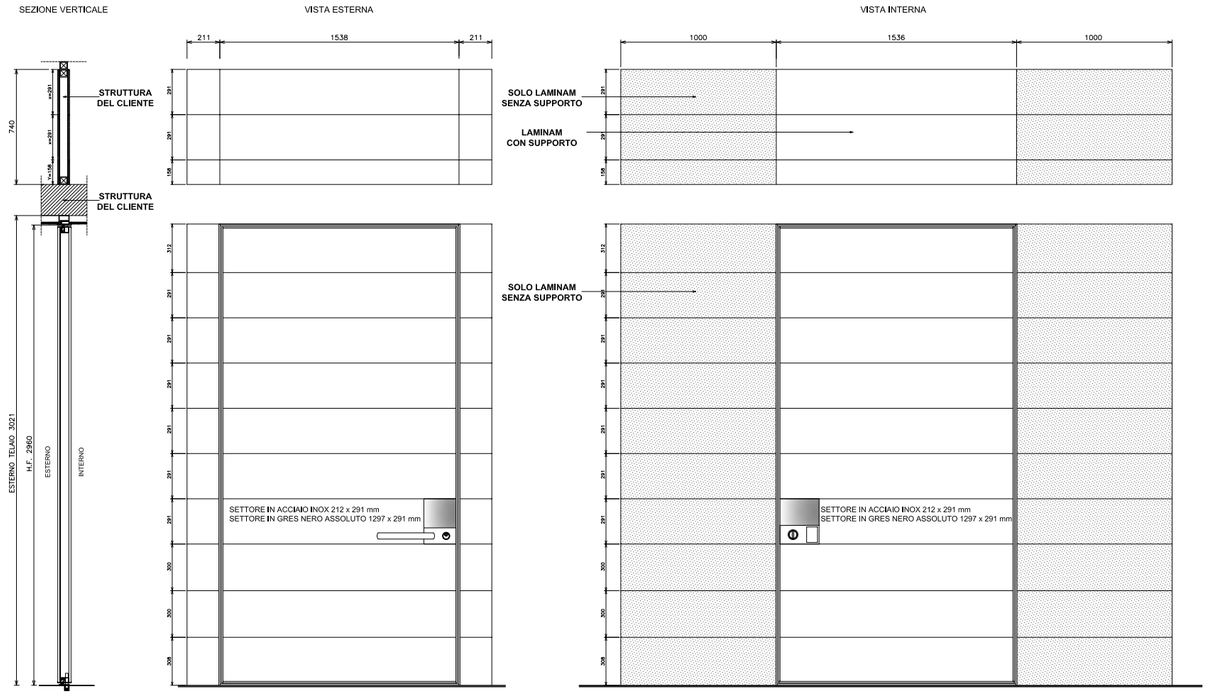

SEZIONE ORIZZONTALE

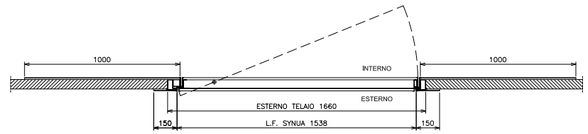

Современная архитектура, разработанная для виллы в Савьоне (Израиль), расположилась на одном уровне, не считая подвала, и следует философской концепции «инь и ян», поиску гармонии между внешним и внутренним, общественным и частным пространством, которые взаимосвязаны доминирующим лейтмотивом воды – бассейн перетекает в нижний двор и соединяется через водопад с другим бассейном. Границы между внутренним и внешним, между домом и двором нарочно размыты как в отношении геометрии, так и в отношении материалов; камень, дерево и стекло используются для выделения различных зон – камень выложен в общественных местах, а деревянные полы – в частных и в подвале, а плавающие деревянные ступеньки спускаются на нижний уровень.
Вход в виллу расположен в центре, в конце каменного коридора, плавающего на водном участке. Открыв массивную дверь Synua, покрытую совершенно черным Laminam, можно попасть в огромную гостиную, из которой через большие окна открывается вид на открытый двор с большим бассейном, который течет к частной роще и растворяется в ней.
Если гостиная раскрывается во всем своем великолепии и блеске вдоль стеклянных фасадов, то зона отдыха закрывает свои пространства каменным массивом, обращенным во внутренний двор.

Limburg, Germany

"Villa S" private residential redevelopment
«Villa S» reurbanización residencial privada

Customer/Cliente
Private User/Usuario privado

Location/Ubicación
Limburg, Germany

Project Year/Año del proyecto
2019

Technical Partner/Asociado Técnico
Punto Porta GmbH

Product/Producto
Synua 3TT

A compact enclosure, showing different heights, consisting of regular grooves creating a geometric movement along the perimeter of the house.
This is how this private residence presents itself, a rational volume in which balanced glass openings alternate with closures, placed in a sharp visual contrast according to deliberately light and dark tones.
A linear and functional design idea also in interior environments featuring clean and geometric shapes. The total white amplifies the brightness that already penetrates from the ceiling through an immense round hole, a sort of basin of natural light.
The entrance door is located in a wing of the house that occupies an entire wall and the dimensions are so important that, when opened, it looks like a real moving wall. The interior and exterior finishes of the entrance also follow the black and white principle, the leitmotif of the entire house.

Una envoltura compacta, de diferentes alturas, compuesta por acanaladuras regulares que determinan un movimiento geométrico en el perímetro de la vivienda.
Así se presenta esta residencia privada, un sitio funcional en el que se alternan aberturas vidriadas equilibradas con cerramientos, puestas en contraste visual con tonos intencionalmente claroscuros.
Una idea de proyecto lineal y funcional incluso en los ambientes interiores que se presentan con formas elegantes y geométricas. El blanco amplía la luminosidad que entra desde el techo mediante una apertura circular, una suerte de fuente de luz natural.
La puerta de entrada se ubica en un ala de la casa que ocupa una pared completa y las dimensiones son tan considerables que, cuando se abre, parece una verdadera pared en movimiento. Incluso los acabados internos y externos de la entrada siguen el principio blanco y negro, leitmotiv de la vivienda completa.

Door/Puerta
Synua 3TT

Net Opening/Espacio paso
2200 x 2400 mm

Opening/Apertura
R push/Derecha empujar

Mounting/Montaje
Flush with external wall/Ras de pared interior

External covering/Recubrimiento exterior
Black Lime Laminam
Laminam Cal Negro

Internal covering/Recubrimiento interior
White back-lacquered glass/Vidrio lacado posterior blanco

Opening/Apertura
Motorized electronic/Motorizada electrónica

Revolving Door/Basculante
Covered with sectors in Black Lime Laminam
Cubierto con sectores en Laminam Cal Negro

一堵高矮错落有致的围墙由规则的凹槽组成，沿着房子的四周形成了几何的律动.
这座私人住宅以这样的方式呈现在人们面前：一个合理的体量，玻璃开口与围挡交替出现，实现了平衡，它们刻意使用明暗色调，产生鲜明的视觉对比.
线性和功能性的设计理念也体现在室内环境中，清爽的几何形状是这里的特色. 光线通过天花板上的巨大圆孔洒入室内，自然光中的纯白色使空间显得愈发明亮.
入户门位于房子一侧，占据了一整面墙，尺寸在这里非常重要，打开的门看起来就像是一堵真正的移动墙. 入口的内外装饰也采用了黑白原则，这是整座房子的主题.

Компактная зона с разной высотой и правильными желобами, которые создают геометрическое движение вдоль периметра дома.
Именно так представляет себя особняк – разумный объем, в котором сбалансированные стеклянные проемы перемежаются с закрытыми зонами, расположенными в четком визуальном контрасте произвольных светлых и темных тонов.
Линейная и функциональная идея дизайна проявляется также и во внутренней среде с чистыми и геометрическими формами. Совершенно белый цвет усиливает яркость, которая уже проникает с потолка через большое круглое отверстие – что-то вроде резервуара природного освещения.
Входная дверь расположена в крыле дома и занимает всю стену, а размеры так важны, так как при открытии дверь выглядит, как настоящая движущаяся стена.
Отделка интерьера и экстерьера также следует принципу черно-белого, лейтмотиву всего дома.

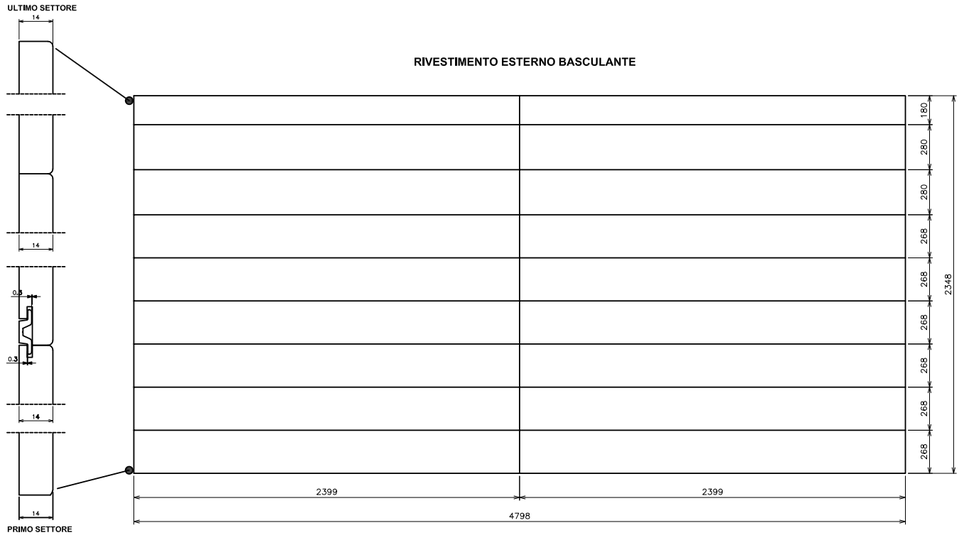

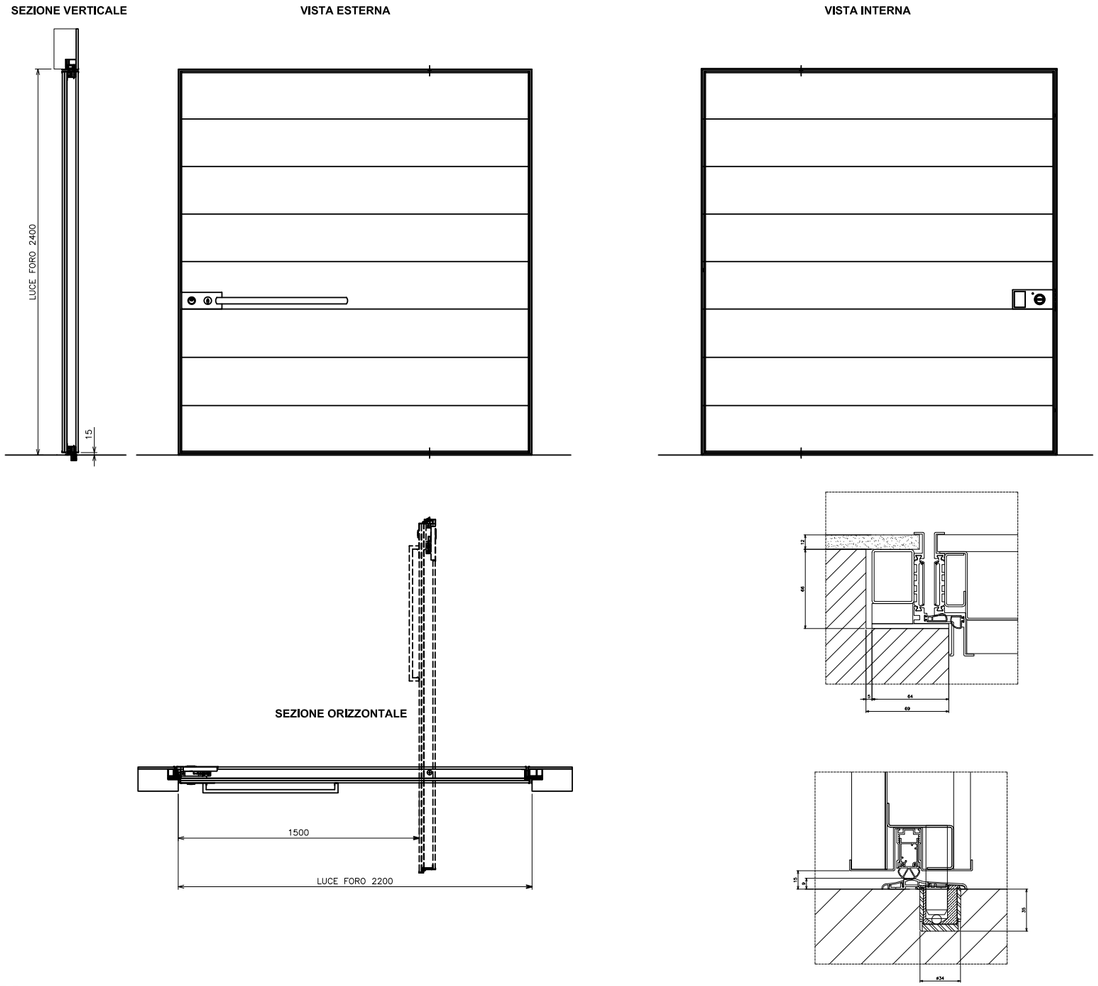
SEZIONE VERTICALE
VISTA ESTERNA
VISTA INTERNA

SEZIONE ORIZZONTALE

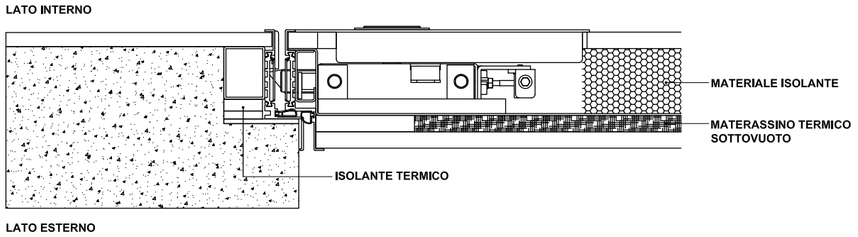

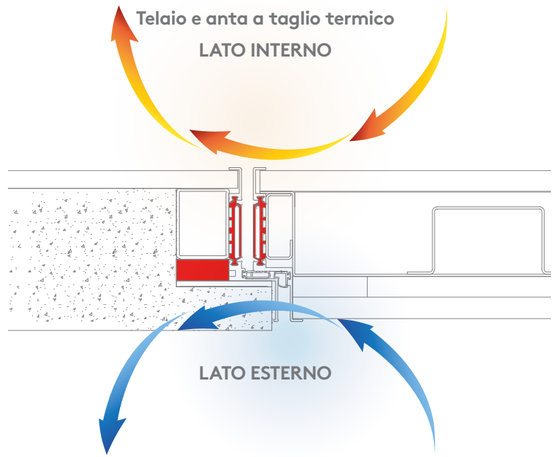

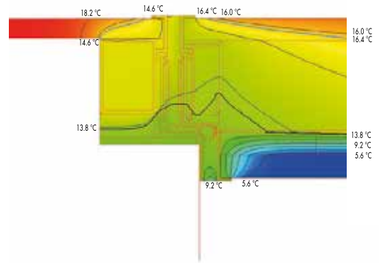

Miami, USA

“Golden Beach Residence”
Private Villa/Villa privada

Architect/Arquitecto
Stephanie Halfen/SDH Studio Architecture + Design

Customer/Cliente
Private User/Usuario privado

Location/Ubicación
Golden Beach, Miami, FL, USA

Project Year/Año del Proyecto
2019

Technical Partner/Asociado técnico
Decofinish

Photo/Foto
PHL & services

Product/Producto
Synua

Located along the Golden Beach in Miami this residence is designed for a family that loves contemporary design and outdoor living. The challenge of this project was to convey a warm atmosphere to the house while creating an alternative and surprising aesthetic.
A magnificent play of water welcomes those who enter and leads to the entrance of the house. Inside the house the social areas integrate imposing double-height volumes, while family areas are introduced by a much smaller staircase that creates a feeling of greater privacy.
The main front which houses the entrance floods the entire living area with light till reaching the rear façade which frames the view over the water and the surrounding landscape. Natural stones in earth tones are used to add warmth and splendor both inside and outside the villa.

Situada a lo largo de la Golden Beach en Miami, esta residencia se diseñó para una familia que ama el diseño contemporáneo y la vida al aire libre. El desafío del proyecto ha sido infundir una atmósfera cálida a la vivienda y, al mismo tiempo, crear una estética alternativa y sorprendente.
Un magnífico juego de agua recibe y conduce hacia la entrada de la casa y en su interior, las zonas sociales unen sitios imponentes de doble altura, mientras que las zonas familiares se presentan mediante una escalera mucho más pequeña que genera una sensación de mayor privacidad.
El frente principal donde se encuentra la entrada inunda de luz el salón completo hasta llegar a la fachada posterior que enmarca la vista del agua y el paisaje circundante. Las piedras naturales de tonos terrosos se utilizan para agregar calor y esplendor tanto en el interior como en el exterior de la vivienda.

Door/Puerta
Synua

Net Opening/Espacio paso
1370 x 2675 mm

Opening/Apertura
R Push/Derecha empujar

Mounting/Montaje
On facade/En fachada

External-internal covering/Revestimiento externo-interno
Rust Cor-ten Laminam/Laminam cor-ten herrumbre

Opening/Apertura
Motorized electronic/Electrónica motorizada

Covering profiles/Perfiles de cobertura
Brushed aluminum steel made to measure for the customer's façade
Aluminio cepillado fabricado a medida para la fachada del cliente

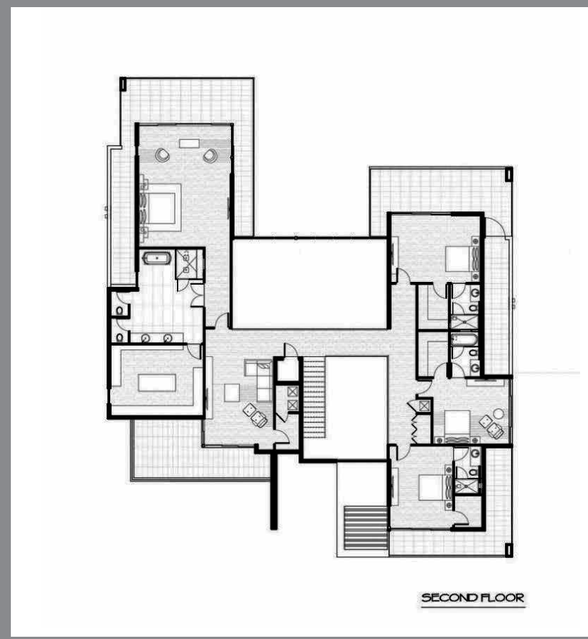

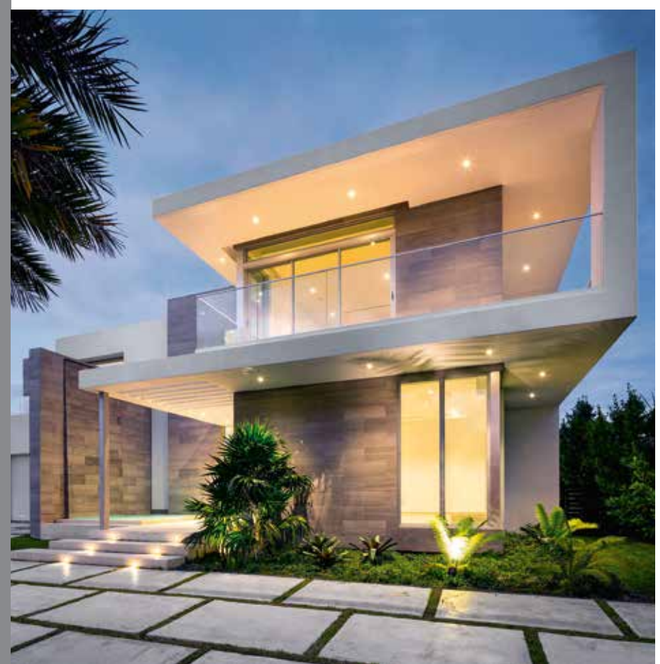

该住宅位于迈阿密金色海滩，专为热爱现代设计和户外生活的家庭而设计. 这个项目的挑战在于，在创造另类而令人惊叹的审美的同时，赋予房子温暖的氛围.
壮观的水景欢迎进入住宅的客人，把他们引导到房子的入口. 在房子内部，社交区域给人留下深刻印象，因为它的体量有两倍的高度，相形之下，楼梯则要小得多，通过楼梯进入家庭区，营造出更强的私密感.
入口位于房子的正面，光线穿过入口洒满整个居住区，直到后立面，后立面构成了水景和周围景观的边框. 在别墅内外采用泥土色调的天然石材来增添温暖和壮丽的感觉.

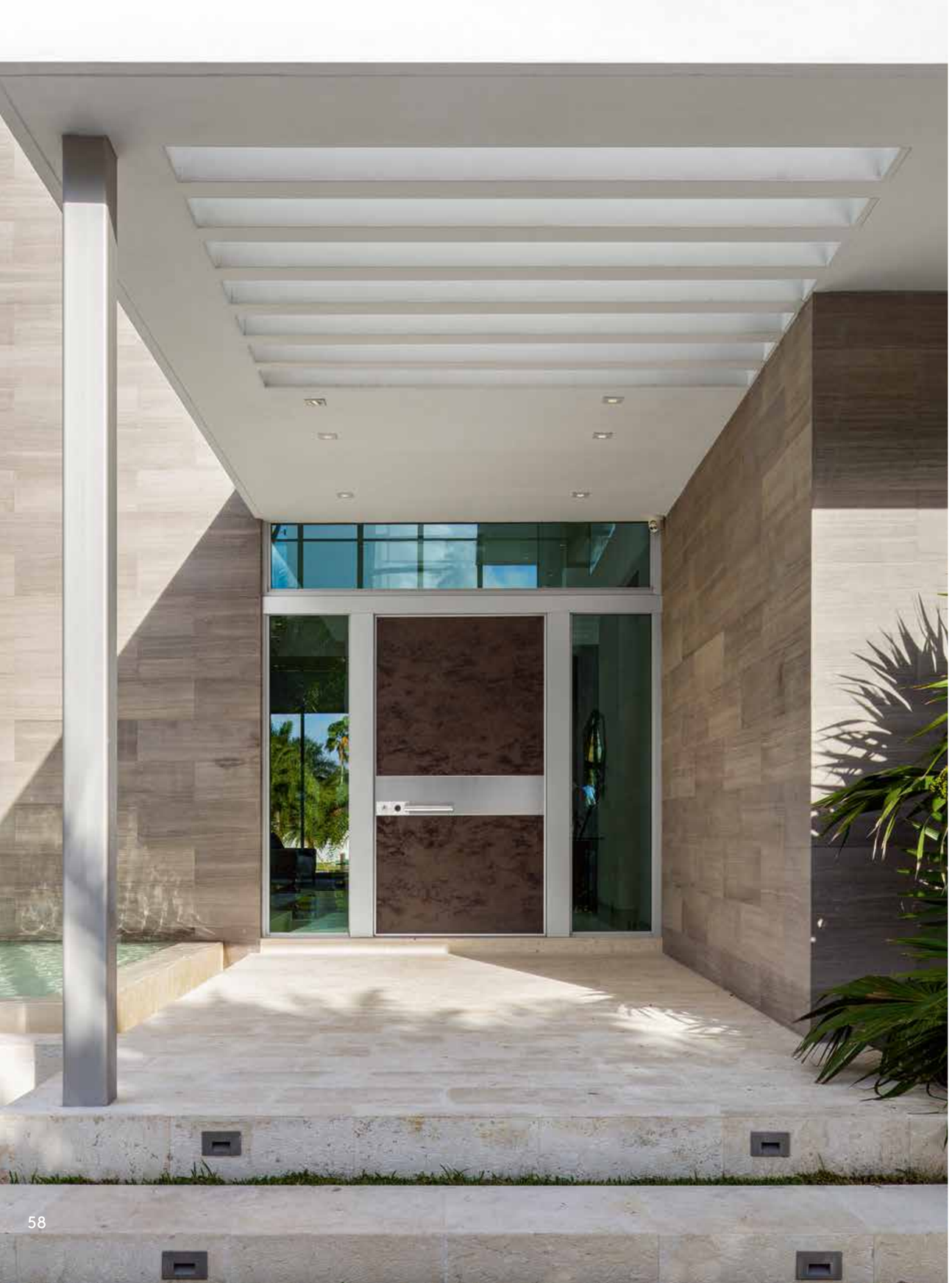

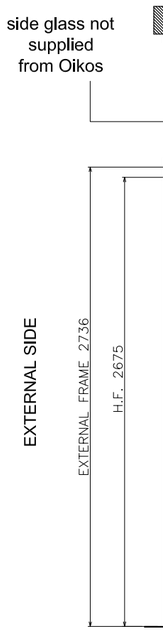

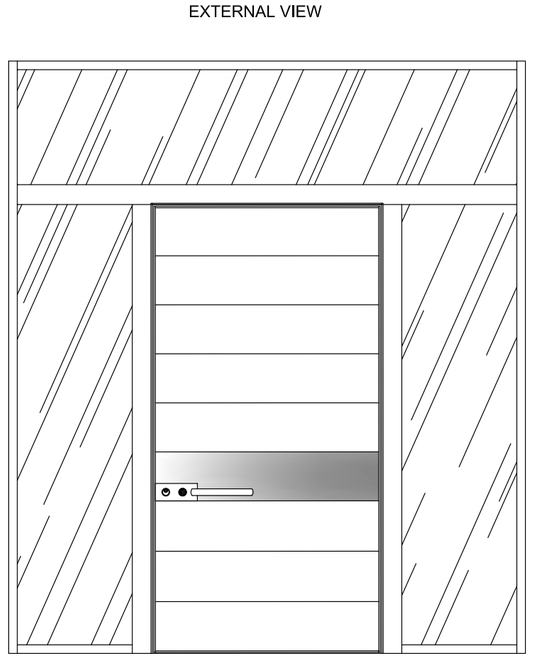

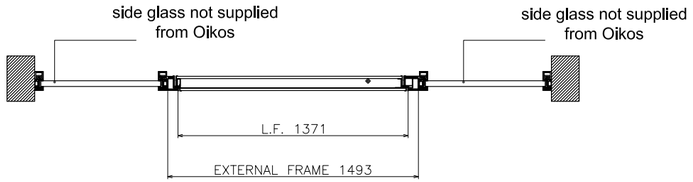

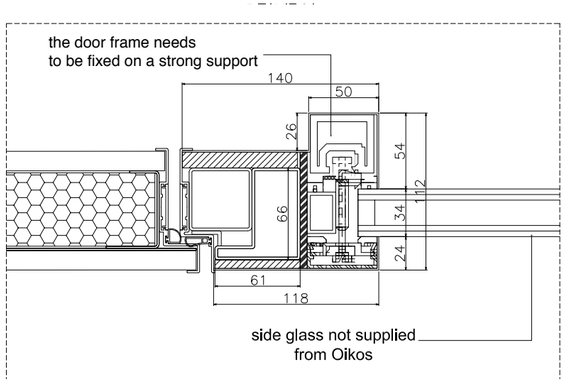

Расположенная вдоль Голден-Бич в Майями, эта резиденция разработана для семьи, которая любит современный дизайн и открытый воздух. Задачей этого проекта было передать теплую атмосферу дому, создав неожиданную и оригинальную эстетику.
Невероятная игра воды встречает гостей и ведет к входу к дом. Внутри дома общественные зоны соединяются с величественными двухсветными объемами, а к семейным зонам ведет меньшая лестница, которая создает ощущение большей интимности.
Передняя часть со входом заполняет всю жилую зону светом до самого заднего фасада, который обрамляет вид на воду и окружающий пейзаж. Натуральные камни минеральных тонов используются для добавления тепла и великолепия внутри и снаружи виллы.

Mestre, Venice, Italy

"Eva Tower", commercial and office building
“Torre Eva”, edificio comercial y direccional

Architect/Arquitecto
Giovanna Mar

Structural Project/Proyecto estrutural
Inpro engineering srl Gianni Rossato

Customer/Cliente
Life Srl

Location/Ubicación
Mestre, Venice, Italy

Project Year/Año del proyecto
2010/2015

Technical Partner/Asociado técnico
Oikos Direct Development/Desarrollo directo Oikos

Product/Producto
45 Tekno

Torre Eva is a building that aims at combining the architectural will of a transparent enclosure, functional to the maximization of the use of natural light, in a volume that develops in height, with the search for maximum energy efficiency and environmental sustainability. The result is a building with sophisticated technological and system solutions conceived and designed in an integrated way.
The building covers about 12,000 square meters on 14 levels, one of which is underground, completely glazed, articulated in four trapezoidal-shaped crystals developing around a deep 30-meter high well of light.
it is destined to be used for offices and services, completing a complex of buildings arranged around a square overlooked by commercial, catering and leisure facilities.
The entrance to the tower seems a steep, slanting, full-height "cut" between the two pure volumes that form part of the building. The compression of the space, given by the sloping walls facing the entrance, leads the visitor clearly to the main entrance.
The choice of glass for the external enclosure and therefore of transparency, from the compositional point of view, is functional to the creation of a logic of strong contrast with the surrounding low dark-colored buildings, which intentionally visually form a compact black base, from which emerges a transparent building that with its lightness blends with the sky.

Torre Eva es un edificio que tiene la ambición de conjugar la voluntad arquitectónica de una portada transparente y funcional y la maximización del uso de la luz natural, en un sitio que se desarrolla en altura, con la búsqueda de la máxima eficiencia energética y sostenibilidad ambiental. El resultado es una construcción de soluciones tecnológicas e instalaciones sofisticadas concebida y diseñada de forma integrada.
El edificio tiene aproximadamente 12 000 m² en 14 niveles, de los cuales uno es sótano, completamente vidriado, articulado en cuatro cristales de forma trapezoidal que se presentan alrededor de un profundo pozo de luz de 30 metros de altura.
Su destino de uso es administrativo-servicios para completar un complejo de edificios ubicados alrededor de una plaza a la que tienen vistas actividades comerciales, de gastronomía y de servicio para el tiempo libre.
La entrada a la torre es un «corte» empinado, inclinado, muy alto entre los dos volúmenes puros que constituyen parte del edificio. La compresión del espacio, dada por las paredes inclinadas que miran a la entrada, conduce al visitante a la entrada principal de forma sencilla.
Desde el punto de vista compositivo, la elección del vidrio para el revestimiento exterior y, por tanto, de la transparencia, es funcional para crear una lógica de contraste fuerte con los edificios bajos de color oscuro que se encuentran alrededor y que, de forma intencional, constituyen visualmente una compacta base negra desde la que surge un edificio transparente que con su ligereza se confunde con el cielo.

Door/Puerta
Tekno

Net Opening/Espacio paso
1030 x 2400 mm

Opening/Apertura
L Push/Izquierda empujar

Mounting/Montaje
Flush with internal wall/Ras de pared interior

External covering/Recubrimiento exterior
Tobacco back-lacquered polished glass/ Vidrio pulido lacado posterior tabaco

Internal covering/Recubrimiento interior
RAL 9016 lacquered carved/ Fugato lacado RAL 9016

Opening/Apertura
Manual Mechanic/Mecánica manual

Torre Eva这座建筑旨在将以下建筑理念结合起来：在向高处发展的体量中使用透明的围护结构，以最大限度地利用自然光，并寻求最大的能源效率和环境可持续性. 结果得到一座拥有先进技术的建筑，其系统解决方案采用综合方法构想和设计.
这座建筑共14层，占地约12000平方米，其中一层位于地下，全部采用玻璃，由四个环绕30米高采光井的梯形晶体结构组成.
它将被用于办公和服务，与环绕广场的其他建筑完美地融合在一起，从商业、餐饮和休闲设施可以俯瞰这座广场.
塔楼的入口仿佛是构成建筑一部分的两个体量之间的陡峭倾斜的全高度“切口”. 面向入口的倾斜墙面压缩了空间，把访客引导到主入口.
从构图的角度来看，选择玻璃作为外围护结构使建筑变得透明，与周围低矮的深色建筑形成强烈对比，这些建筑有意在视觉上形成紧凑的黑色背景，衬托出这座透明的建筑，它的亮度与天空融为一体.

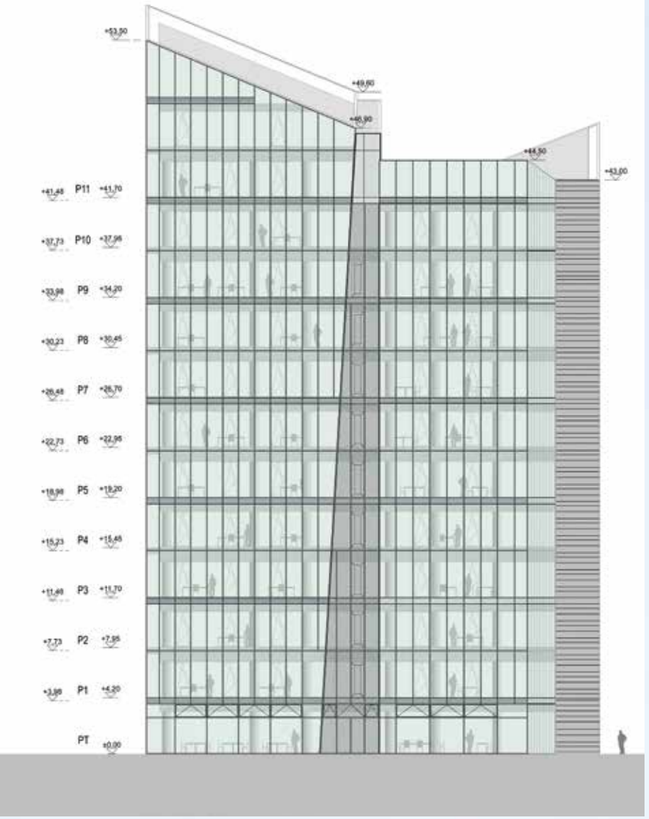

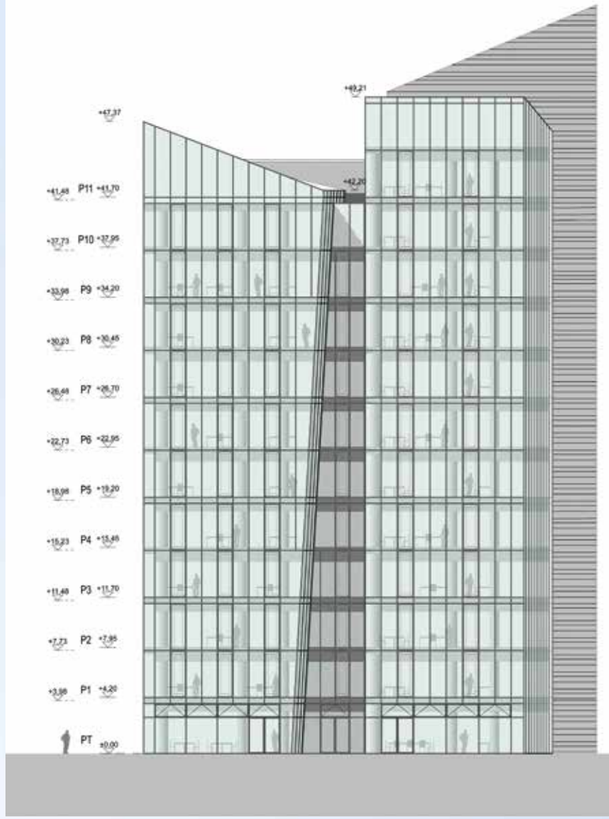

Torre Eva – это здание, которое должно сочетать архитектурное стремление к прозрачному пространству, максимальное использование естественного освещения в объеме, который развивается в высоту, с поиском максимальной энергоэффективности и экологичности. Результатом стало здание с грамотными технологическими и системными решениями, разработанными и спроектированными для интеграции.

Площадь здания составляет примерно 12 000 квадратных метров на 14 уровнях, один из которых находится под землей, оно полностью стеклянное, оформленное в виде четырех трапецевидных кристаллов, установленных вокруг глубокого, 30-метрового колодца света.

Здание спроектировано для использования для офисов и служб, завершая комплекс зданий, организованных вокруг площади, окруженной коммерческими, кейтеринговыми и развлекательными учреждениями.

Вход в башню выглядит как резкий, косой «срез» во всю высоту между двумя чистыми объемами, которые формируют часть здания. Сжатие пространства вследствие покатых стен, направленных к входу, ведет посетителя прямо к главному входу.

Выбор стекла для внешнего ограждения и прозрачности с точки зрения композиции помогает создать логику четкого контраста с окружающими низкими темными зданиями, которые специально визуально формируют компактное черное основание, с которого появляется прозрачное здание, которое за счет своего светлого оттенка смешивается с небом.

Manchester, UK

“Green Hollow”, Private Villa/Villa privada

Architect/Arquitecto
Leach Rhodes Walker

Customer/Cliente
Private User/Usuario privado

Location/Ubicación
Prestbury, Cheshire, UK

Project Year/Año del proyecto
2019

Technical Partner/Asociado técnico
Lakes Doors Architectural

Product/Producto
Synua

A property set in the green area of Cheshire County, North Wales, marked by an imposing entrance that heralds the majesty of the villa designed to provide every living comfort. As a matter of fact, the central body of the property stands out for its height and large windows that allow the maximum diffusion of natural light right in the entrance area.
The large-sized door is available externally in a lead-grey, brushed oak finish with a 12-year warranty and suitable for conditions of increased exposure to weathering. The interior, on the other hand, contrasts strongly with the cleanliness of the exterior, featuring a bold and luxurious finish in statuary white Laminam.
Entering the house, the view is characterized by spacious and bright area with premium finishes. The property develops on two levels, the ground floor is full of sharing and leisure areas, the main living room, the large kitchen that leads to a second living room, the dining room and the private cellar in the right wing of the house; while in the left wing, there is a home theater room, the private atelier and the connection to the wellness area, the large indoor swimming pool and the gym. Upstairs there is the master bedroom and four additional bedrooms with related private bathrooms.
All around there is an articulated composition of terraces developing on several levels, among which the central one having the shape of a semicircle dominates the immense surrounding garden.

Una propiedad inmersa en el verde del condado de Cheshire, en Gales del Norte, marcada por una entrada imponente que anuncia la majestuosidad de la vivienda diseñada para garantizar todo el confort. De hecho, el cuerpo central de la propiedad sobresale por la altura y los ventanales amplios que permiten la difusión máxima de la luz natural justo en la zona de entrada.
La puerta de importantes dimensiones se presenta en el exterior con un acabado de roble cepillado color gris plomo con una garantía de 12 años y apta para condiciones de mayor exposición a los agentes atmosféricos. El interior, en cambio, se presenta con un fuerte contraste en relación con la elegancia del exterior, con un acabado audaz y lujoso de Laminam blanco estatuario.
La recepción en la vivienda se caracteriza por espacios amplios, luminosos y con acabados de valor. La propiedad se organiza en dos niveles. La planta baja donde abundan los ambientes para compartir y de entretenimiento, el salón principal, la cocina amplia que desemboca en un segundo salón, el comedor y la bodega privada en el ala derecha de la casa, mientras en el ala izquierda se encuentra la sala de cine, el estudio privado y la conexión con la zona de relax, la gran piscina cubierta y el gimnasio. En la planta superior se encuentra el dormitorio principal y otros cuatro dormitorios con sus respectivos baños privados.
A su alrededor se presenta una composición articulada de terrazas en varios niveles entre las que sobresale la central con forma de semicírculo que destaca el inmenso jardín circunstante.

Door/Puerta
Synua

Net Opening/Espacio paso
1690 x 2340 mm

Opening/Apertura
L Push/Izquierda empujar

Mounting/Montaje
On customer's façade/En fachada del cliente

External covering/Recubrimiento exterior
Lead gray brushed oak/Roble cepillado gris plomo

Internal covering/Recubrimiento interior
Veined Statuary White Laminam
Lámina blanco estatuario veteado

Opening/Apertura
Manual mechanic/Manual mecánica

Frame cover external surrounds/Cercos exteriores cubre-marco
Pattern in lead gray brushed oak
Roble cepillado gris plomo

这座位于北威尔士柴郡绿地内的物业旨在让生活的方方面面变得舒适，气势恢宏的入口成为它的标志，彰显奢别墅的宏伟气势. 事实上，酒店主体部分的高度令它格外引人注目，大窗能使自然光线最大程度覆盖入口区域.
大尺寸门的外部采用铅灰色拉丝橡木饰面，保修期为12年，适合日益暴露在风化环境中的情况. 内部采用大胆而豪华的白色装饰，与外部的整洁形成巨大反差.
宽敞明亮的区域和高档装修使室内的特色. 该物业分两层开发，一层是共享和休闲区，主客厅、大厨房、通往房子的右侧的第二个客厅的餐厅和私人酒窖；而在左侧，有一个家庭影院，私人工作室以及与健康区、通往大型室内游泳池和健身房的连接区域. 楼上是主卧室和四间额外的卧室，均带有私人浴室.
周围是在不同平面上开发的露台，中央的半圆形露台俯视着周围的巨大花园.

Здание, расположившееся в зеленой зоне округа Чешир в северном Уэльсе, отличается внушительным входом, который демонстрирует величие виллы, спроектированной для комфортной жизни. На самом деле, центральная часть здания выделяется своей высотой и большими окнами, которые обеспечивают максимальное распространение естественного света прямо в зоне входа.
Двери большого размера отделаны оловянно-серым матовым дубом с 12-летней гарантией и стойкостью повышенному использованию и износу. С другой стороны, интерьер очень контрастирует с четкостью экстерьера за счет смелой и роскошной отделки в скульптурным белым Laminam.
При входе в дом попадаешь в просторную и светлую зону с премиальной отделкой. Здание расположено на двух уровнях – на первом этаже находятся общие и развлекательные зоны, основная гостиная, большая кухня, которая ведет ко второй гостиной, столовая и частный погреб в правом крыле дома; в левом крыле находится домашний кинотеатр, отдельная мастерская и переход к фитнес-зоне – большому внутреннему бассейну и тренажерному залу. Наверху находится хозяйская спальня и четыре дополнительных спальни с соответствующими отдельными ванными комнатами.
Вокруг находится выраженная структура из террас на нескольких уровнях, центральная из которых имеет форму полукруга и возвышается над огромным окружающим садом.

Nicosia, Cyprus

“Papachristou Residence”, Private Villa/Villa privada

Architect/Arquitecto
Eraclis Papachristou

Customer/Cliente
Private User/Usuario privado

Location/Ubicación
Latsia, Nicosia, Cyprus

Project Year/Año del Proyecto
2019

Technical Partner/Asociado técnico
Askotis & Sons

Product/Producto
Nova

The Papachristou Residence belongs to an architect and art collector. Standing in a field, it is first viewed as an isolated volume that all but floats. Defying this image is the exposed concrete material.
The simple volume and its material are then manipulated so as to describe and define spaces. Small expressions and mannerisms appear to inform the surface of the volume. The folds are comfortable and yet precise, cutting. A deft exercise in restraint.
The most powerful element of all, neatly juxtaposed by a deliberately awkward tree, is the entrance void. This is in the form of a massive volume, which reduces on two of its sides as it moves up towards the door at its conclusion. The language of scale and progression shouts out at you.
It is patent the purpose of the architect/owner to create a series of sequential spaces which almost work as opportunities to house art objects, sometimes small and personal sometimes borrowing from the grandeur of the museum; the idea of a gallery was a driving force. The heavy materials of the space, the dark marble surfaces, reinforce this concept.
Functions are defined, beyond the conveniency aspect, by strong thresholds that lean on scale shifts and height changes. One is made aware of discretion. The languages embodied in architecture are powerful and patent.

La Residencia Papachristou pertenece a un arquitecto y coleccionista de arte. Situada en un campo, inicialmente aparece como un sitio aislado que no brinda en absoluto la idea de flotar. Esta imagen se cuestiona gracias a los elementos de cemento expuestos.
El volumen sencillo y sus materiales se manipulan para describir y definir los espacios. Pequeñas expresiones y manierismos parecen dar forma a la superficie del volumen. Los pliegues son sencillos y, al mismo tiempo, precisos, marcados. Un ejercicio hábil de moderación.
El elemento más potente de todos, ordenadamente yuxtapuesto a un árbol intencionalmente inelegante, es el vacío de la entrada. Se trata de un volumen macizo que se reduce sobre dos de sus lados mientras se eleva hacia la puerta en su extremo. El lenguaje de la escalera y de la progresión se impone al observador.
Es evidente el intento del arquitecto/del propietario de crear una serie de espacios secuenciales que funcionan casi como una oportunidad para alojar objetos de arte a veces pequeños y personales, a veces tomados prestados de la grandeza de un museo: la idea de una galería ha sido una fuerza inspiradora. Los materiales pesados del espacio, las superficies de mármol oscuro, refuerzan este concepto.
Las funciones están definidas, además de por la practicidad, por umbrales marcados que se apoyan en desplazamientos de escala y variaciones de altura. Se toma conciencia de la discrecionalidad. Los lenguajes que se representan en la arquitectura son potentes y evidentes.

Door/Puerta
Nova

Net Opening/Espacio paso
1190 x 4050 mm

Opening/Apertura
L Push/Izquierda empujar

Mounting/Montaje
In-wall installation/En espacio

Glass/Vidrio
Class 3 Thermal insulation glass/Vidrio Térmico Clase 3

Opening/Apertura
Manual mechanic/Manual mecánica

Internal-external finishes/Acabados interior-exterior
Metropolitan oxidized/Oxidados Metropolitano

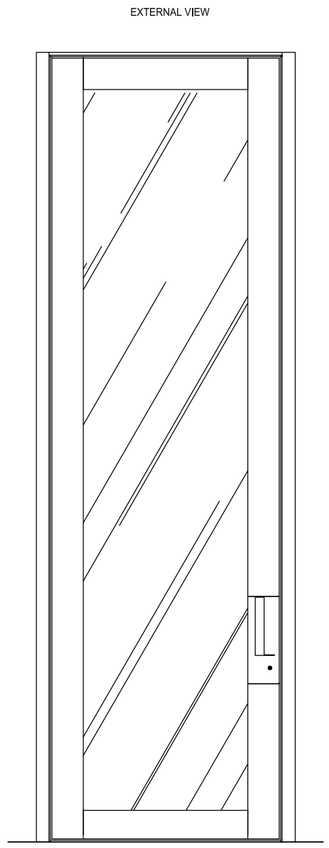

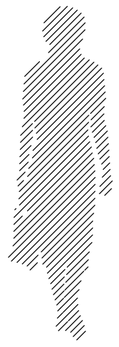

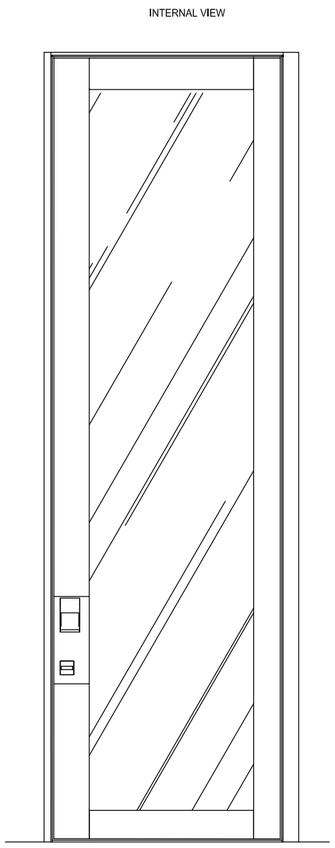

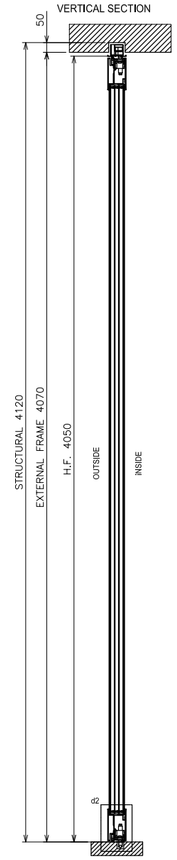

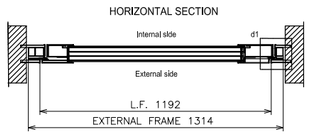

Papachristou住宅属于一位建筑师和艺术品收藏家. 第一眼看去，它仿佛是漂浮于田野中的孤立的建筑. 裸露的混凝土材料无情地破坏了这幅画面.
然后，对简单的建筑及其材料进行巧妙的处理，以描述和界定空间. 细微之处的表达和风格主义似乎足以说明这个建筑内部蕴含的内容. 褶皱看起来让人感觉很舒服，切割得恰到好处. 巧妙而精准.
最有力的元素是入口处的空间，刻意摆放了一颗看似不合时宜的树。这里的体量很大，越是靠近入口，它两边的空间就变得越小. 让您深刻感受到规模和发展.
建筑师/业主的目的是创造一系列有序的空间，可以有机会放置艺术品（有时是小型艺术品，有时是私人艺术品，有时是从博物馆借来的艺术品）；画廊的理念是它的推动力.
空间的厚重材料，深色大理石表面，强化了这一概念.
除便利性方面外，依赖于比例变化和高度变化的坚固门槛还界定了功能. 这使人们意识到谨慎. 建筑中包含的语言有力而且明显.

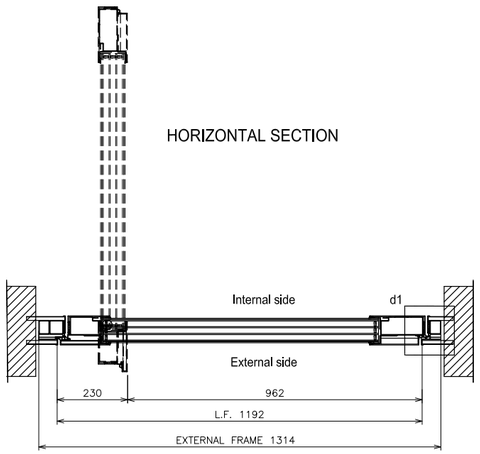

- Detail 1 -
Wall connection

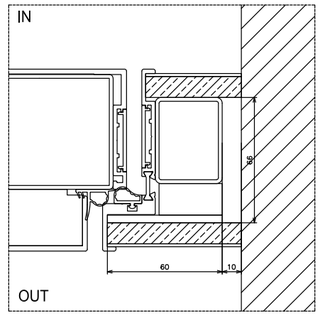

- Detail 2 -
Floor section

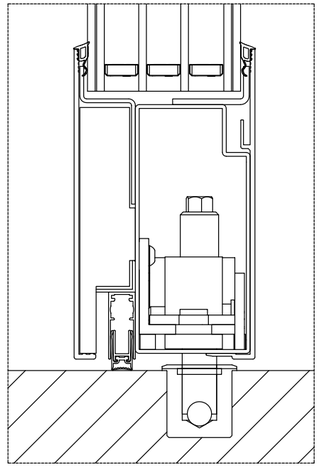

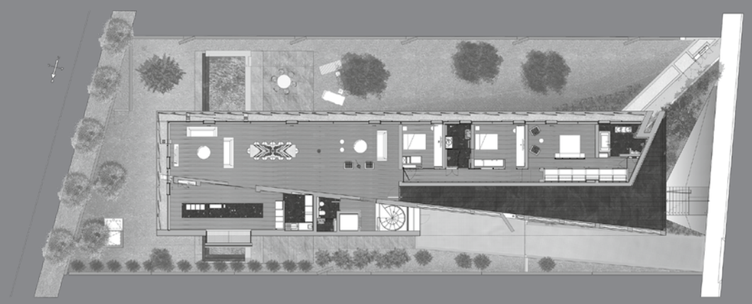

Papachristou Residence принадлежит архитектору и коллекционеру произведений искусства. Находясь посреди поля, она выглядит как изолированное пространство, которое практически плывет. Нарушает этот образ конструкция из архитектурного бетона.
Простой объем и материал используются для описания и определения пространств. Небольшие проявления выразительности и манерности передают поверхность объема. Складки удобные и в тоже время четкие и острые. Искусный образец умеренности.
Самый мощный элемент из всех, удачно соединенный с неровным деревом, – это зона входа. Она выполнена в форме массивного объема, уменьшаясь с двух сторон по мере продвижения вверх к двери. Язык лестницы и продвижения просто кричит на вас.
Очевидно стремление архитектора/владельца создать ряд последовательных пространств, которые дают возможность разместить предметы искусства, иногда маленькие и личные, иногда заимствованные из грандиозного музея; идея галереи была движущей силой. Тяжелые материалы пространства, темные мраморные поверхности подчеркивают эту идею.
Функциональность определяется не только удобством, но и массивными порогами, которые опираются о смену лестницы и высоты. Можно задуматься об осторожности. Язык, запечатленный в архитектуре, проявляет себя во всей мощи.

Granada, Spain

Private Villa/Villa privada

Architect/Arquitecto
Sebastián A. Zolecio, Alejandra Antonacci, Alejandro Ramos, Alejandro López, Francisco Antúnez/Sazarquitectos

Customer/Cliente
Private User/Usuario privado

Location/Ubicación
La Zubia, Granada, Spain

Project Year/Año del proyecto
2018

Technical Partner/Asociado técnico
Timberplan

Product/Producto
Synua

A luxury residence located a few kilometers from the city of Granada developed according to the highest sustainability and technology criteria that can be noticed in every detail. The main aim of the owner was to have large, open and flexible spaces while always maintaining elegance and sobriety.
The house is a large volume consisting of voids and solids that modulate and compensate each other, recreating different atmospheres, yet always enriched with a high presence of natural light.
The living area in fact becomes a panoramic terrace overlooking the city thanks to the large windows that surround it and put it in direct connection with the space dedicated to the outdoor swimming pool.
Once again, the atmosphere of the interior spaces has light as the protagonist, together with a combination of materials that maintain a clear balance among them. The white finishes unify the spaces on the ground and first floors, while the staircase cores are designed to create a contrast with the brightness of the surrounding elements.
The basement, with its indoor swimming pool, becomes the silent refuge of the residence, an intimate space covered with filtered natural light and the gentle sound of water as a background sound.

Una residencia de lujo situada a pocos kilómetros de la ciudad de Granada desarrollada con los más altos criterios de sostenibilidad y tecnología que se evidencian en cada detalle. La exigencia preferente del propietario ha sido tener espacios amplios, abiertos y flexibles manteniendo siempre la elegancia y la moderación.
La vivienda es un gran sitio compuesto por vacíos y por llenos que se modulan y se compensan entre ellos, y recrean atmósferas a veces diferentes, pero siempre llenas de una elevada presencia de luz natural.
Así, el salón se transforma en una terraza panorámica sobre la ciudad gracias a los ventanales amplios que la rodean y la conectan directamente con el espacio dedicado a la piscina externa.
La atmósfera del interior ve la luz como protagonista una vez más junto con la combinación de los materiales que mantienen un claro equilibrio entre ellos. Los acabados blancos unifican los espacios de la planta baja y de la primera planta mientras los núcleos de las escaleras están diseñados para marcar el contraste con la claridad de los elementos circundantes.
La entreplanta, con la piscina interna, se convierte en el refugio silencioso de la residencia, un espacio íntimo cubierto de luz natural filtrada y el sonido suave del agua de fondo.

Door/Puerta
Synua

Net Opening/Espacio paso
2200 x 2600 mm

Opening/Apertura
R Push/Derecha empujar

Mounting/Montaje
Flush with internal wall/Ras de pared interior

External covering/Recubrimiento exterior
Absolute black Laminam/Laminam Negro absoluto

Internal covering/Recubrimiento interior
Ral 9003 Lacquered/Laqueado Ral 9003

Opening/Apertura
Motorized electronic/Electrónica motorizada

SWS
Exterior made by the customer
Exterior realizado por el cliente

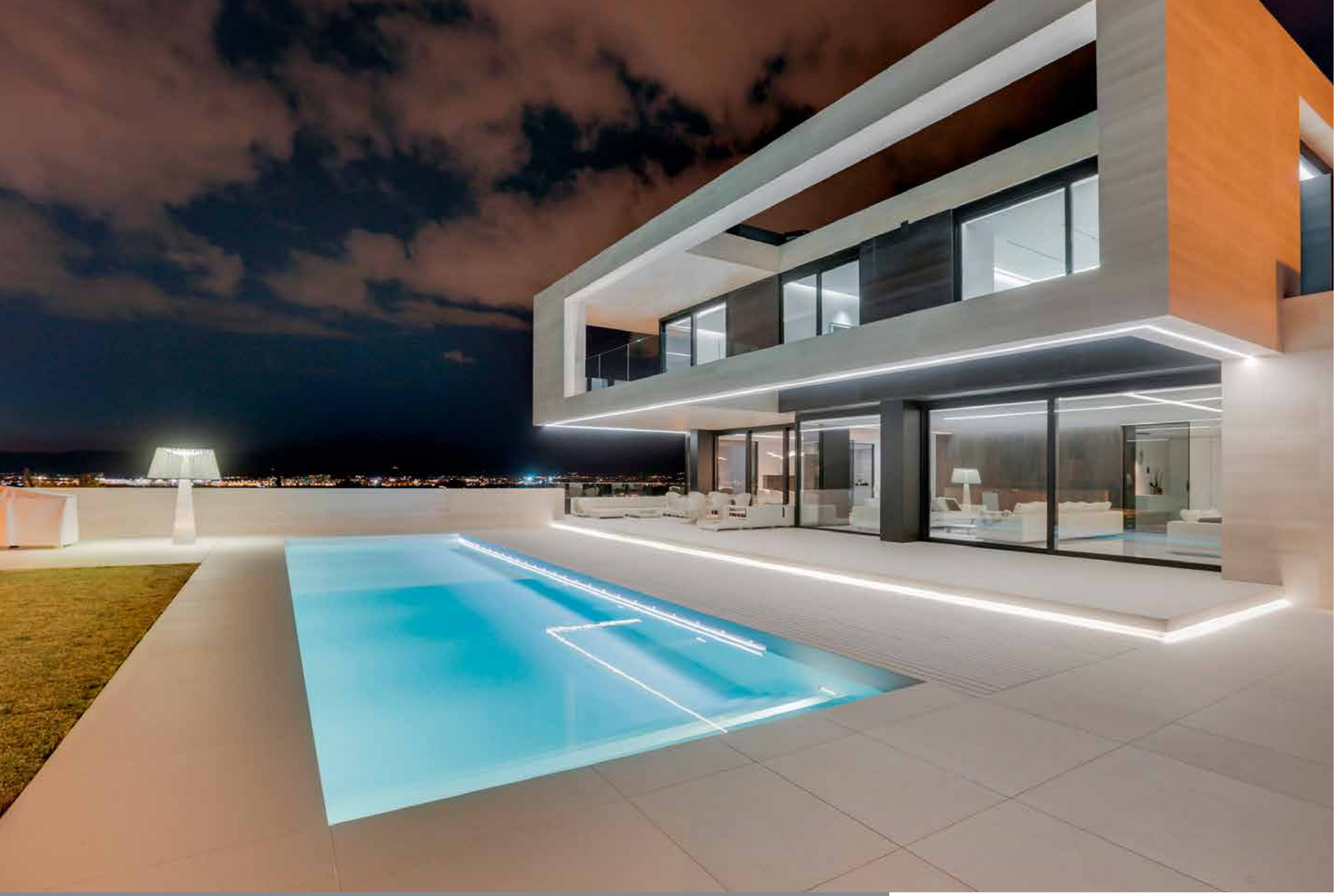

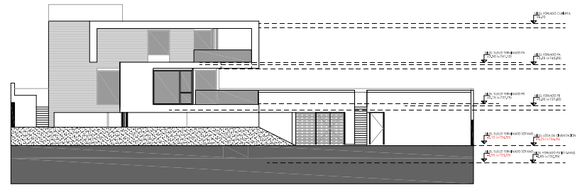

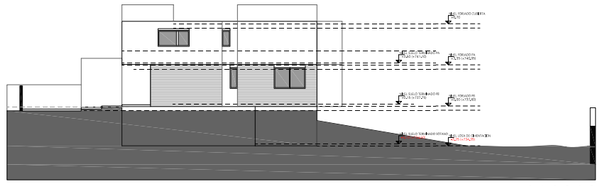

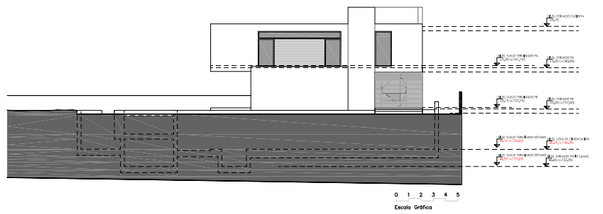

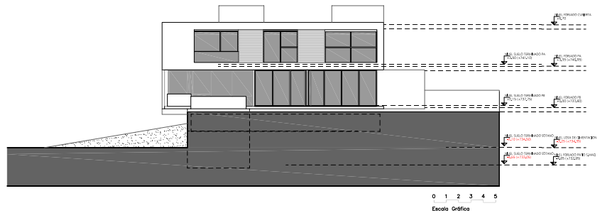

距离格拉纳达（Granada）市仅几公里的豪华住宅是根据最高的可持续性和技术标准开发的，每个细节都彰显了这些标准. 主人的主要目的是拥有宽敞、开放和灵活的空间，同时始终保持优雅和清醒.
房屋很大，虚实相互调节，相互补偿，营造出不同的氛围，自然光随处可见，丰富了这些氛围.
实际上，生活区周围的大窗使它变成了俯瞰城市的全景露台，并使其与室外游泳池的专用空间直接相连.
光线再一次成为室内空间的主角，它和多种材料一起，保持了明显的平衡。白色饰面将底层和一层的空间统一起来，而楼梯的核心空间旨在与周围明亮的元素形成对比.
带有室内游泳池的地下室成为住宅的安静避难所，经过过滤的自然光和作为背景音的轻柔水声覆盖着这个私密的空间.

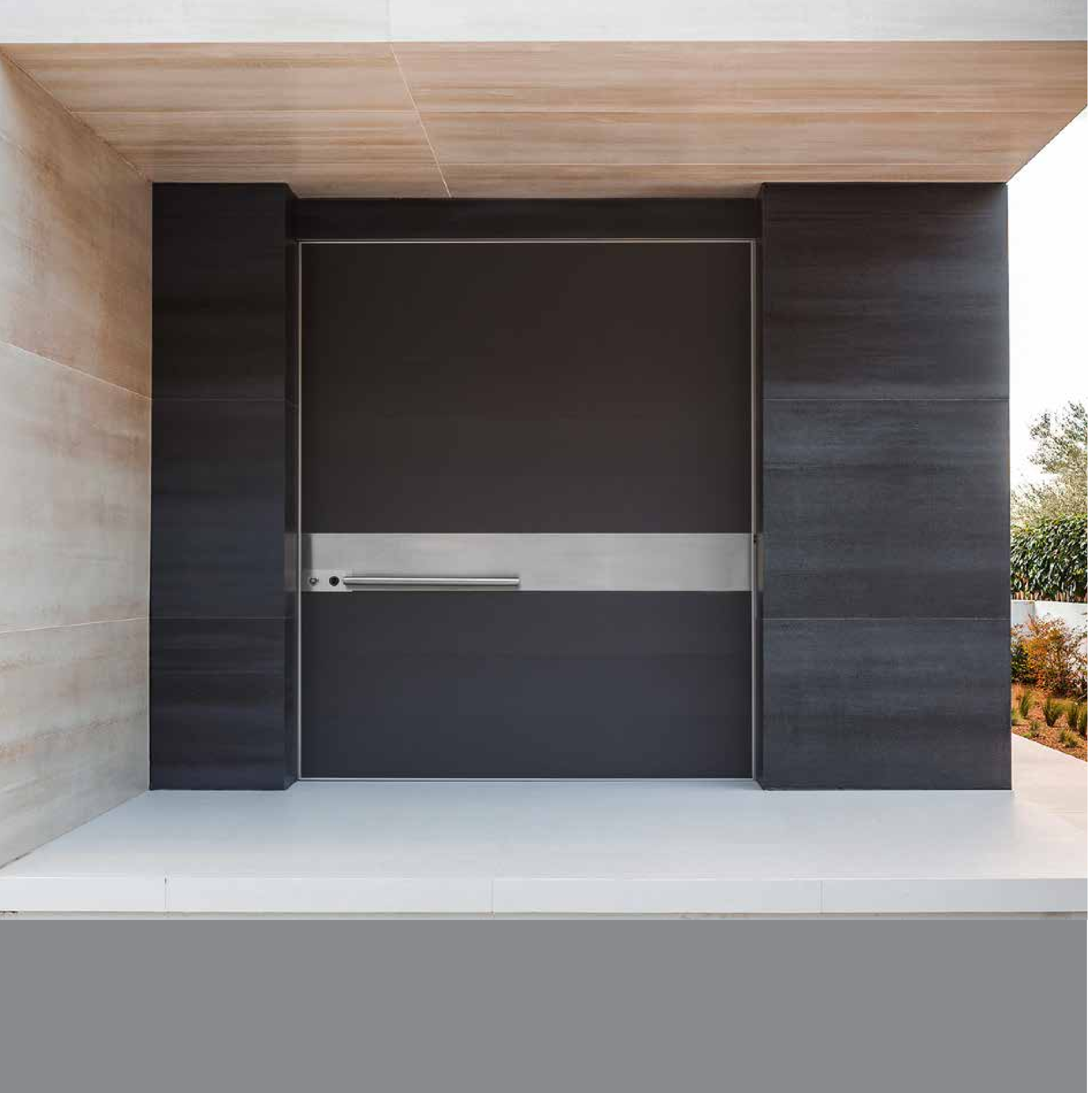

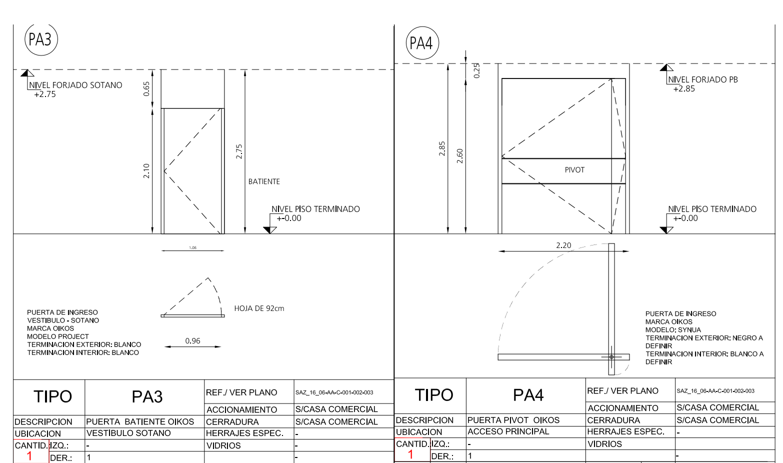
PA3
NIVEL FORJADO SOTANO +2.75
BATIENTE
NIVEL PISO TERMINADO ±0.00
PUERTA DE INGRESO
VESTIBULO - SOTANO
MARCA OIKOS
MODELO PROJECT
TERMINACION EXTERIOR: BLANCO
TERMINACION INTERIOR: BLANCO
HOJA DE 92cm
1.06
0.96
TIPO PA3
REF./ VER PLANO SAZ_16_06-AA-C-001-002-003
ACCIONAMIENTO S/CASA COMERCIAL
DESCRIPCION PUERTA BATIENTE OIKOS
CERRADURA S/CASA COMERCIAL
UBICACION VESTIBULO SOTANO
HERRAJES ESPEC. -
CANTID. 1 IZQ.: - DER.: 1
VIDRIOS -
MATER.: MAR: HOJA:
TERMINAC.: MAR: BLANCO HOJA: BLANCO
PA4
NIVEL FORJADO PB +2.85
PIVOT
NIVEL PISO TERMINADO ±0.00
2.20
PUERTA DE INGRESO
MARCA OIKOS
MODELO: SYNUA
TERMINACION EXTERIOR: NEGRO A DEFINIR
TERMINACION INTERIOR: BLANCO A DEFINIR
TIPO PA4
REF./ VER PLANO SAZ_16_06-AA-C-001-002-003
ACCIONAMIENTO S/CASA COMERCIAL
DESCRIPCION PUERTA PIVOT OIKOS
CERRADURA S/CASA COMERCIAL
UBICACION ACCESO PRINCIPAL
HERRAJES ESPEC. -
CANTID. 1 IZQ.: - DER.: 1
VIDRIOS
MATER.: MAR: HOJA:
TERMINAC.: MAR: S/DISEÑO HOJA: S/DISEÑO

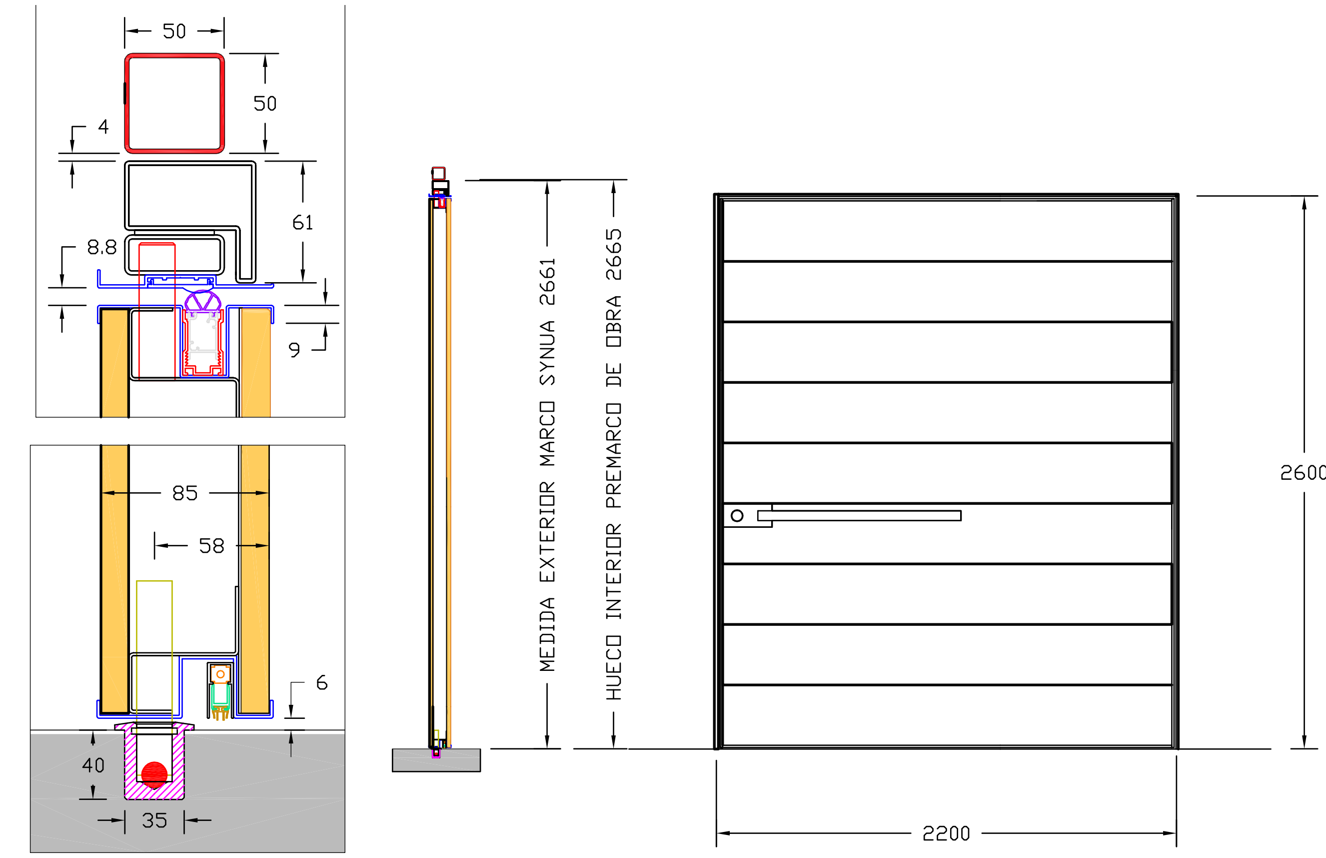
50
50
4
61
8.8
9
85
58
6
40
35
MEDIDA EXTERIOR MARCO SYNUA 2661
HUECO INTERIOR PREMARCO DE OBRA 2665
2600
2200

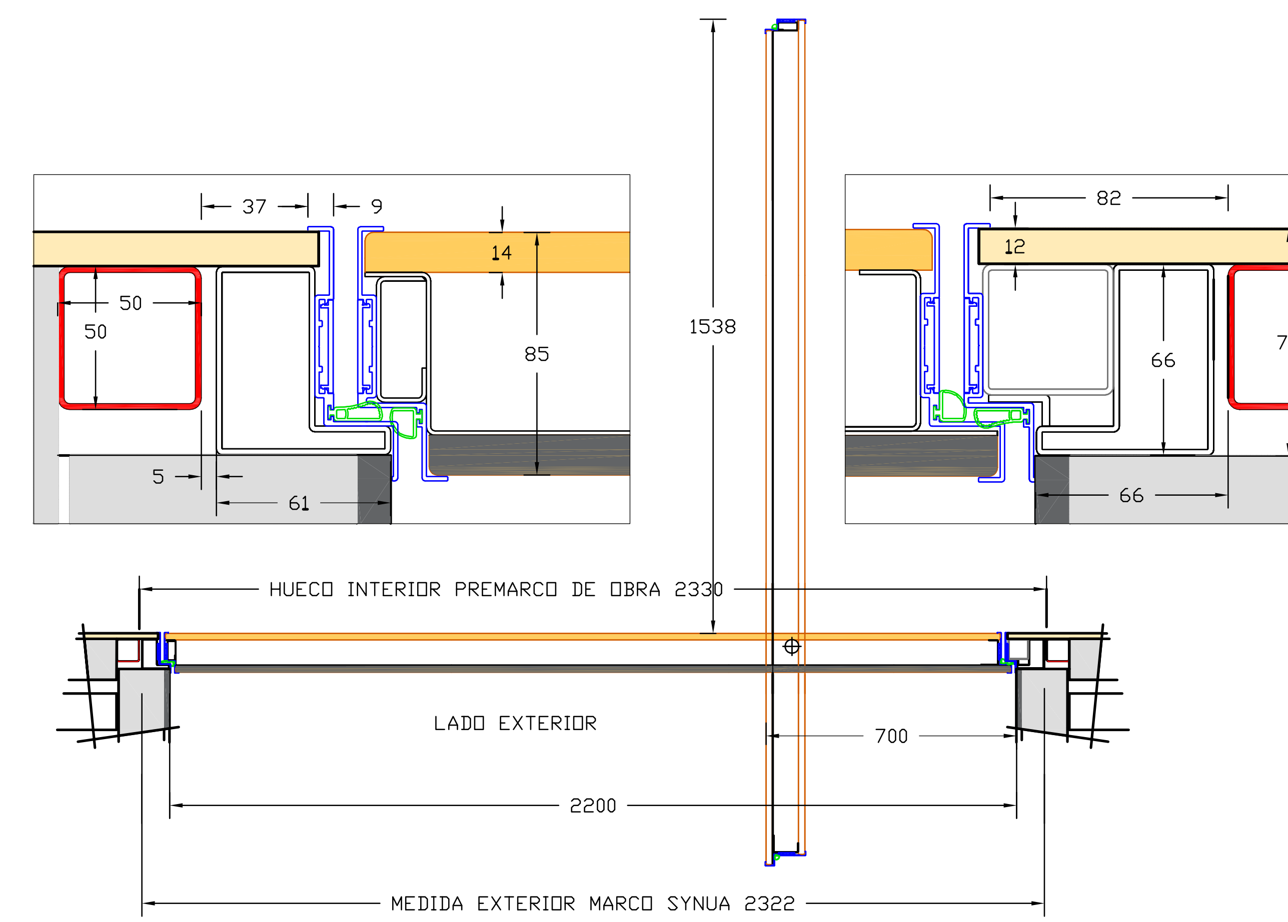
37
9
14
50
50
85
5
61
1538
82
12
66
78
66
HUECO INTERIOR PREMARCO DE OBRA 2330
LADO EXTERIOR
700
2200
MEDIDA EXTERIOR MARCO SYNUA 2322

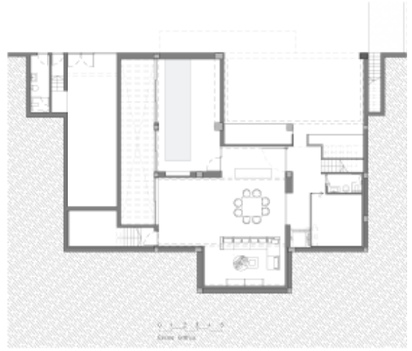

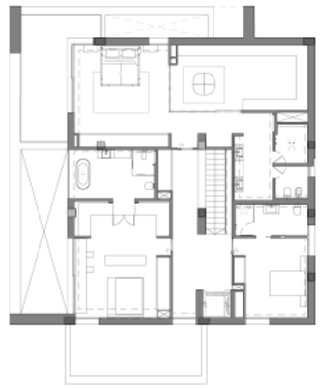

0 1 2 3 4 5
Escala Gráfica

Роскошная резиденция, расположенная в нескольких километрах от города Гранада, разработанная в соответствии с высочайшими критериями экологичности и технологичности, что можно заметить в каждой детали. Основная цель владельца – наличие больших, открытых и гибких пространств с поддержкой элегантности и умеренности.
Дом имеет большой объем, состоящий из материалов и пустот, которые регулируют и компенсируют друг друга воссоздавая различные атмосферы, обогащенные присутствием большого количества естественного света.
Жилая зона по сути становится панорамной террасой с видом на город благодаря большим окнам, которые ее окружают и непосредственно связывают с пространством, относящемся к открытому бассейну.
Опять же, на первый план в пространстве интерьера выходит свет вместе с сочетанием материалов, которые поддерживают четкий баланс. Белая отделка объединяет пространство на первом и втором этажах, а лестница создает контраст с яркостью окружающих элементов.
Подвал с его внутренним бассейном становится укромным местом в резиденции, уединением с проходящим естественным светом и тихим звуком воды на фоне.

San Julian, Malta

Private Villa/Villa privada

Architect/Arquitecto
Architrend Architecture

Customer/Cliente
Private User/Usuario privado

Location/Ubicación
San Julian, Malta

Project Year/Año del proyecto
2019

Technical Partner/Asociado técnico
Sicilcima

Photo/Foto
Moreno Maggi

Product/Producto
Synua

A house overlooking the bay of San Julian and La Valletta. The project consists in the demolition and reconstruction of a terrace house in the city of St. Julian (Malta), to make it more functional to the needs of the family. The new house, with three elevations, stands out from the traditional adjacent buildings thanks to the unified design of its facade, totally glazed and outlined by a reinforced concrete frame. A system of aluminum slats acts as a sunshade and characterizes the façade on the road.
Inside, the project is characterized by the linear staircase, the emptiness of the first floor on the entrance hall and the fully glazed patio that brings light and the green areas inside the house.
On the top floor, in front of the penthouse, set back from the street, the solarium with swimming pool offers a panoramic view of the wonderful landscape of the Maltese coast.

Una casa con vista a la bahía de San Julián y a La Valeta. El proyecto consiste en la demolición y reconstrucción de una casa adosada en la ciudad de San Julián (Malta) para hacerla más funcional según las necesidades de la familia. La nueva vivienda, de tres pisos, se diferencia de los tradicionales edificios contiguos por un diseño unitario de la fachada completamente vidriada y delineada por un marco de cemento armado. Un sistema de láminas de aluminio cumple la función de parasol y caracteriza el frente a la calle.
En el interior, el diseño se caracteriza por la escalera lineal, por el vacío de la primera planta sobre el hall de entrada y por el patio completamente vidriado que lleva luz y verde al interior de la vivienda.
En la última planta delante del ático, en contrafrente, el solárium con piscina permite la vista panorámica al maravilloso paisaje de la costa maltesa.

Door/Puerta
Synua

Net Opening/Espacio paso
1620 x 3435 mm

Opening/Apertura
L Push/Izquierda empujar

Mounting/Montaje
On customer's façade/En fachada del cliente

External-internal covering/Revestimiento externo-interno
Natural Oak/Roble natural

Opening/Apertura
Motorized electronic/Electrónica motorizada

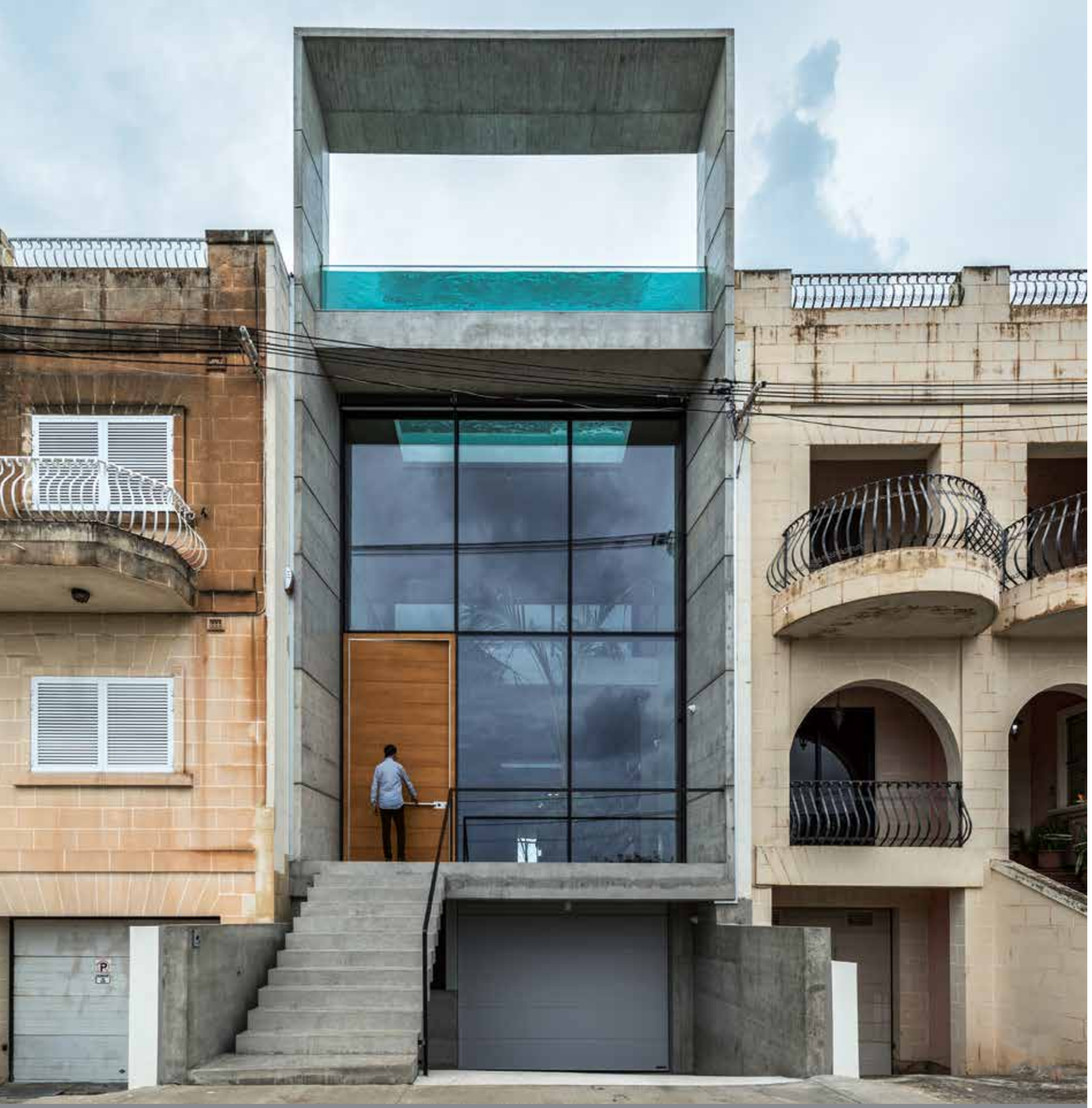

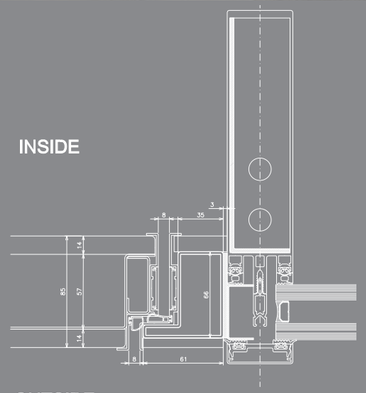

EXTERNAL VIEW

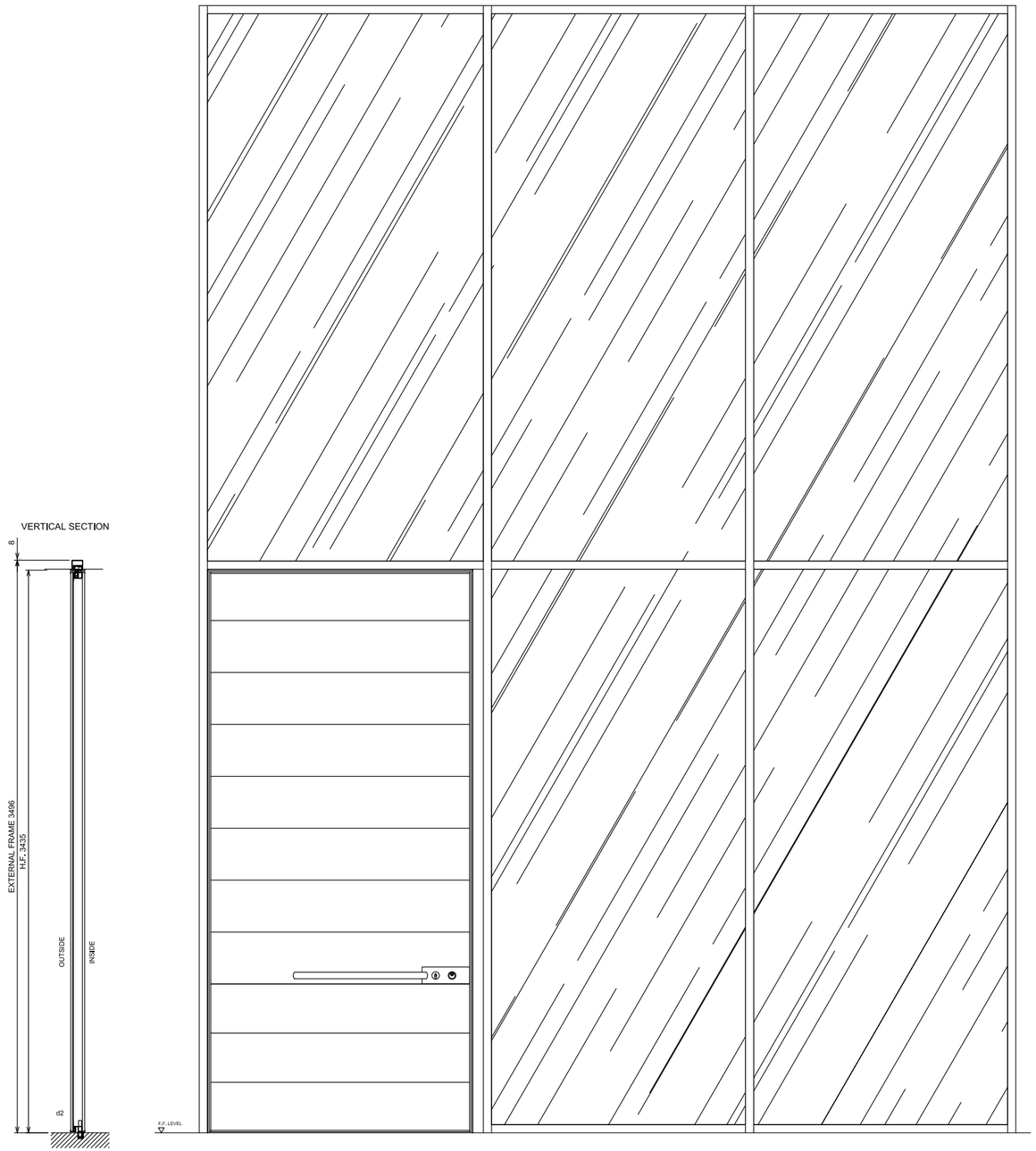

VERTICAL SECTION

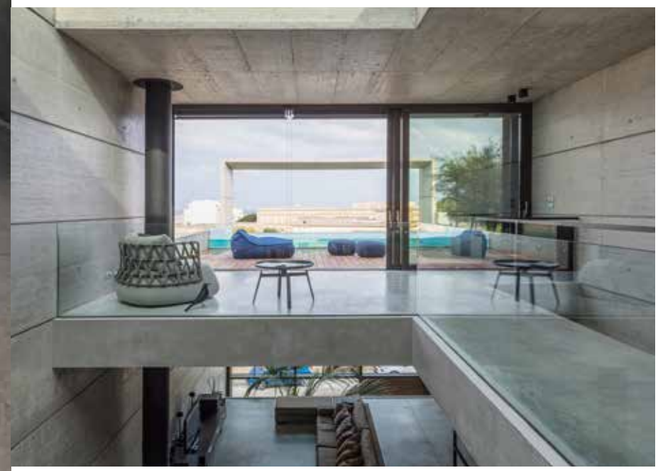

俯瞰圣胡利安湾和瓦莱塔湾的房屋. 该项目包括拆除和重建圣胡利安市（马耳他）的排屋，使其更能满足家庭需求. 立面完全采用玻璃，钢筋混凝土框架为它勾勒出轮廓，统一设计使这座三层的新房子从相邻的传统建筑中脱颖而出。铝制板条系统充当遮阳板，成为道路一侧立面的特色.
一层空旷的入口大厅和完全用玻璃封顶的天井使室内洒满阳光，直线型楼梯和绿色区域都是这个项目的特色.
在顶层的阁楼前面，带游泳池的日光浴室远离了街道，从这里望去，马耳他海岸绮丽的景色一览无余.

Дом над бухтой Сент-Джулианс и Валлеттой. Проект состоит в сносе и восстановлении дома рядовой застройки в городе Сент-Джулианс (Мальта), чтобы он лучше подходил потребностям семьи. Новый дом с тремя подъемами выделяется из ряда традиционных соседних зданий благодаря единому дизайну фасада, полной застекленный и железобетонному каркасу. Система алюминиевых планок служит защитой от солнца и выделяет фасад на дороге.
Внутри проект отличается линейной лестницей, пустотой первого этажа в вестибюле и полностью остекленным патио, которое привлекает свет и зелень внутрь дома.
На верхнем этаже, перед пентхаусом, расположенном вглубь от улицы, с солнечной террасы с бассейном открывается панорамный вид на великолепный пейзаж мальтийского побережья.

Carmel, Indianapolis, USA

Private Villa/Villa privada

Architectural designer/Arquitecto
Gary Nance Design

Customer/Cliente
Private User/Usuario privado

Location/Ubicación
Carmel, Indianapolis, Indiana, USA

Project Year/Año del proyecto
2018

Technical Partner/Asociado técnico
Lorenzo Finestre

Photo/Foto
Adam Gibson Photography

Product/Producto
Nova

This particular suburban home in Carmel, Indiana, takes inspiration from the typical mountain houses of the north of the United States but adds a contemporary and industrial touch. The architect and designer Gary Nance decided to make the immense surrounding landscape the undisputed protagonist of this residence, by letting it enter overwhelmingly through the imposing windows characterizing it.
The entrance, a large glass façade featuring a Nova safety door, is the focal point from which every visitor is attracted, thanks to the gaze that stretches beyond the interior of the house and reaches the spectacular view of the outdoor green oasis with swimming pool, outdoor kitchen and an 18-hole golf course designed by Pete Dye.
A detail that catches the eye and gives character to the style of the residence is the contrast among the textures: the modern metal of the Nova pivoting door contrasts with the fully hand-hewn recycled wooden beams. The effect obtained is that of a simultaneous sensation of warmth and freshness, making the façade of the house an exhibition piece.

Esta particular mansión suburbana de Carmel (Indiana) está inspirada en las típicas casas de montaña del norte de los Estados Unidos, pero añade un toque contemporáneo e industrial. El arquitecto y diseñador Gary Nance decidió transformar el inmenso paisaje circundante en protagonista indiscutible de la residencia, dejando que entre de forma prepotente por los ventanales enormes por los que se caracteriza.
La entrada, una amplia fachada vidriada que cuenta con la instalación de la puerta blindada Nova, representa el punto central que atrae al visitante, gracias a la mirada que se extiende por el interior de la casa y alcanza la vista exterior espectacular del oasis verde con piscina, cocina al aire libre y un campo de golf de 18 hoyos diseñado por Pete Dye.
Un detalle que llama la atención y brinda carácter al estilo de la residencia es el contraste entre las texturas: el metal moderno de la puerta pivotante Nova entra en contraste con las vigas de madera recuperadas completamente desbastadas a mano. El efecto obtenido es el de una sensación simultánea de calidez y frescura, que convierte a la fachada de la casa en una pieza de exposición.

Door/Puerta
Nova

Net Opening/Espacio paso
1099 x 2906 mm

Opening/Apertura
R Push/Derecha empujar

Mounting/Montaje
In-wall installation/En espacio

Glass/Vidrio
Safety thermal insulation glass/Vidrio térmico de seguridad

Opening/Apertura
Motorized Electronic/Motorizada electrónica

Internal-external finishings/Acabados interior-exterior
Metropolitan oxidized/Oxidados Metropolitano

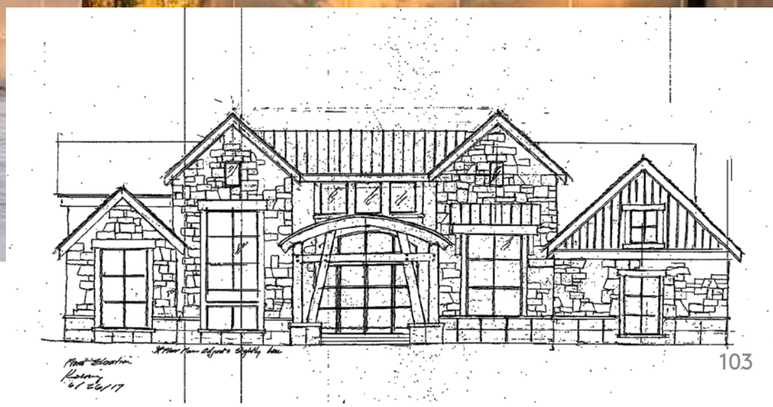

这栋位于印第安纳州卡梅尔的郊区住宅，灵感源自美国北部山区的典型房屋，但又增添了一些现代和工业气息. 建筑师兼设计师加里·南斯（Gary Nance）决定让周围一望无际的景观成为这座住宅无可争议的主角，他的办法是让人们能够通过这座建筑标志性的窗户对周遭的景色一览无余.

入口处是带有Nova安全门的大型玻璃幕墙，是吸引每位访客的焦点，视线越过房屋内部，能欣赏到室外绿洲的壮丽景色，那里有带游泳池的室外厨房和由Pete Dye设计的18洞高尔夫球场.

纹理间的对比引人注目，令住宅风格独具特色：Nova旋转门的现代金属与纯手工雕刻的再生木梁形成对比. 这使温暖和新鲜感油然而生，令房屋的外立面也成为一件展品.

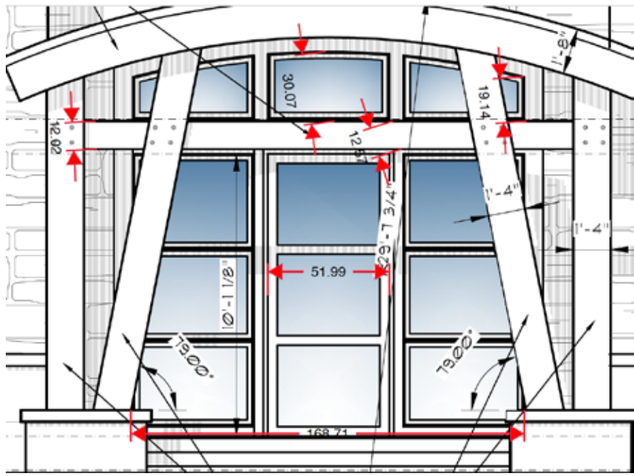
30.07
19.14
12.02
51.99
168.71

VERTICAL SECTION

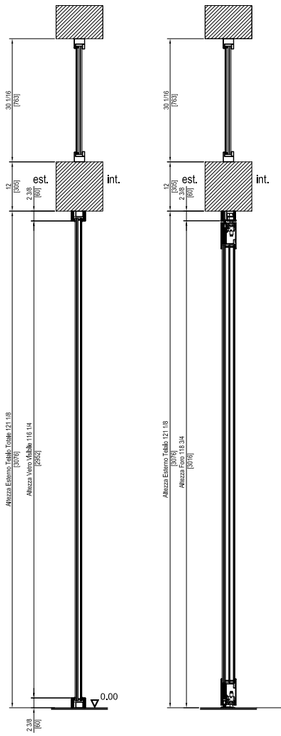

EXTERNAL VIEW

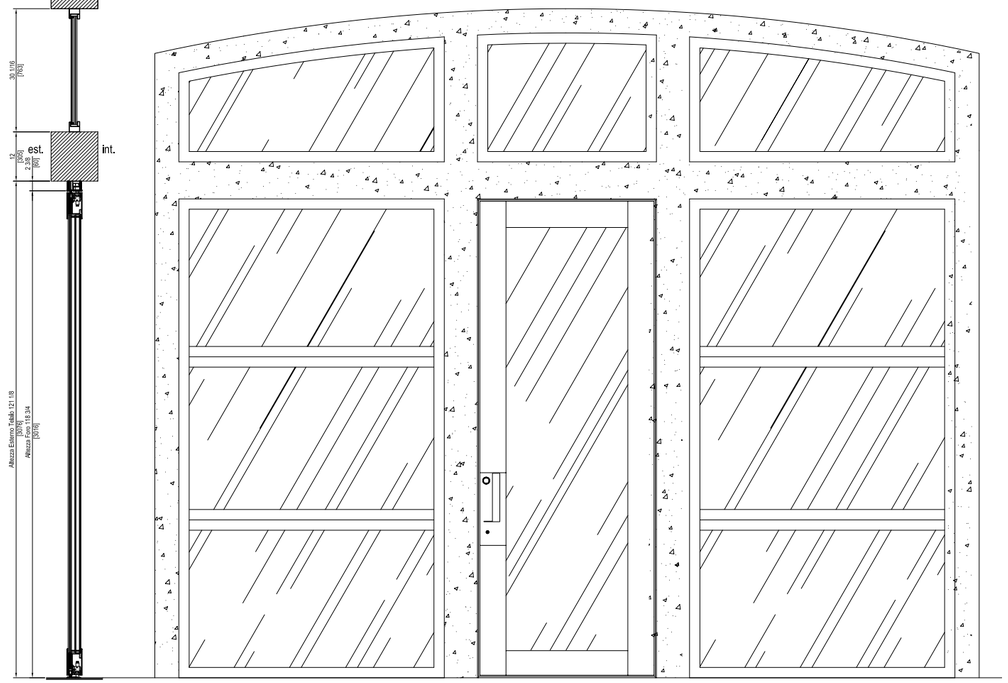

HORIZONTAL SECTION

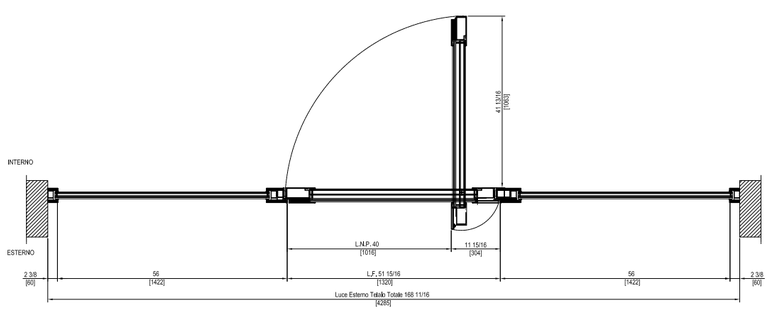

HORIZONTAL SECTION

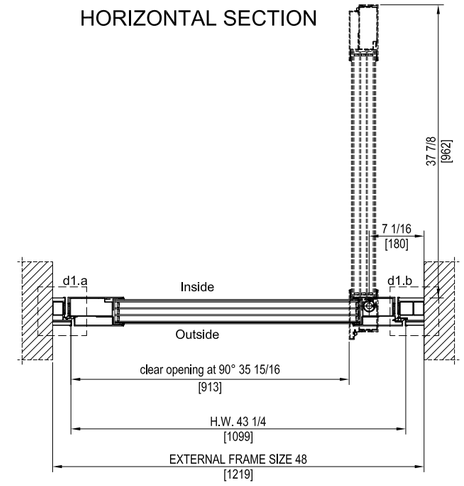

- Detail 2 -
Floor section

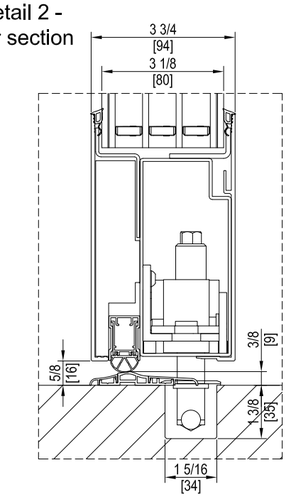

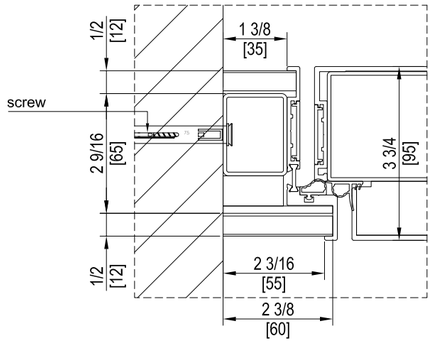

- Detail 1 -
Wall connection

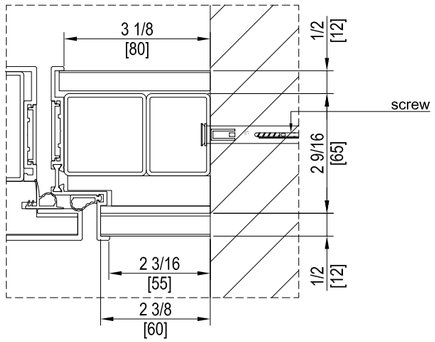

Этот необычный пригородный дом в Кармеле (Индиана) вдохновляется традиционными горными домами севера США, но с современным и промышленным оттенком. Архитектор и дизайнер Гари Нэнс решил сделать огромный окружающий ландшафт бесспорным героем этой резиденции, позволив ему удивительным образом проникать через значительные окна, которые отличают этот дом.
Вход, большой стеклянный фасад с безопасной дверью Nova, является композиционным центром, от которого каждый посетитель охватывает взглядом интерьер дома и невероятный вид на внешний зеленый оазис с бассейном, открытой кухней и полем для гольфа на 18 лунок, спроектированное Питом Даем. Деталью, которая бросается в глаза и отличает стиль резиденции, является контраст текстур – современный металл поворотной двери Nova контрастирует с обтесанными вручную и восстановленными деревянными балками. Полученный результат дает одновременное ощущение тепла и свежести, делая фасад здания произведением искусства.

Venice, Italy

“Palazzina Grassi”, hotel 5*

Progetto/Project:
Contract, replacement of interior doors
Contract, intervención de sustitución de puertas interiores

Customer/Cliente
Palazzina Grassi

Location/Ubicación
Venice/Italy

Project Year/Año del proyecto
2019

Technical Partner/Asociado técnico
Oikos Direct Development/Desarrollo directo Oikos

Product/Producto
30 Project

In the heart of Venice, overlooking the Grand Canal, there is Palazzina Grassi, a prestigious 5-star hotel that combines classic architectural style with contemporary comfort, a cosmopolitan design with a touch of irreverence created by Philippe Starck. Here, Oikos installed 30 Project internal doors, each customized in terms of size to adapt to the particular shape of the rooms.
With its limited thickness, although it features the same performance values of the most imposing Oikos doors, the Project door is the "slim", clean and essential safety door with no visible hinges or screws. The different materials and colors with which it can be coated, which can be coordinated with the profiles, make it versatile in different styles and contexts.
For the Venetian hotel, the client has chosen a fine glossy finish that perfectly matches the interior design of the entire structure, making the entrances to the rooms and suites quiet, safe and at the same time elegant. Sound insulation and fire-barrier performance are in fact the primary requirements required for doors in contract constructions: Oikos guarantees them together with a high level of customization in terms of aesthetics, shape and size.
The intervention in the exclusive context of Palazzina Grassi represents a tangible example of how technological know-how and interior design needs can combine to one another harmoniously also in the hospitality sector.

En el corazón de Venecia, con vistas al Gran Canal, se destaca Palazzina Grassi, hotel prestigioso de 5 estrellas que combina el estilo clásico de la arquitectura con un confort contemporáneo, el diseño cosmopolita con una pizca de irreverencia de Philippe Starck. Aquí la empresa instaló 30 puertas internas Project, todas a medida con las dimensiones para adecuarse a las formas particulares de los ambientes.
De espesor controlado, si bien cuenta con las mismas características de rendimiento que las puertas Oikos más imponentes, Project es la puerta de seguridad de la línea «sobria», elegante y esencial, sin bisagras ni tornillos a la vista. Los diferentes materiales y colores con los que se puede revestir, que se coordinan según los perfiles, la hacen versátil a diferentes estilos y contextos.
Para el hotel veneciano, el cliente eligió un valioso acabado brillante que se adapta perfectamente al diseño interior de la estructura completa haciendo las entradas de las habitaciones silenciosas, seguras y, al mismo tiempo, elegantes. El aislamiento acústico y los servicios cortafuego son, de hecho, las primeras necesidades exigidas por las puertas en la realización contract: la empresa lo garantiza junto con el alto nivel de personalización en términos de estética, forma y dimensiones.
La intervención en el contexto exclusivo de Palazzina Grassi representa un ejemplo tangible de cómo habilidad tecnológica y exigencias del diseño interior saben combinarse de forma armoniosa, incluso en el sector hotelero.

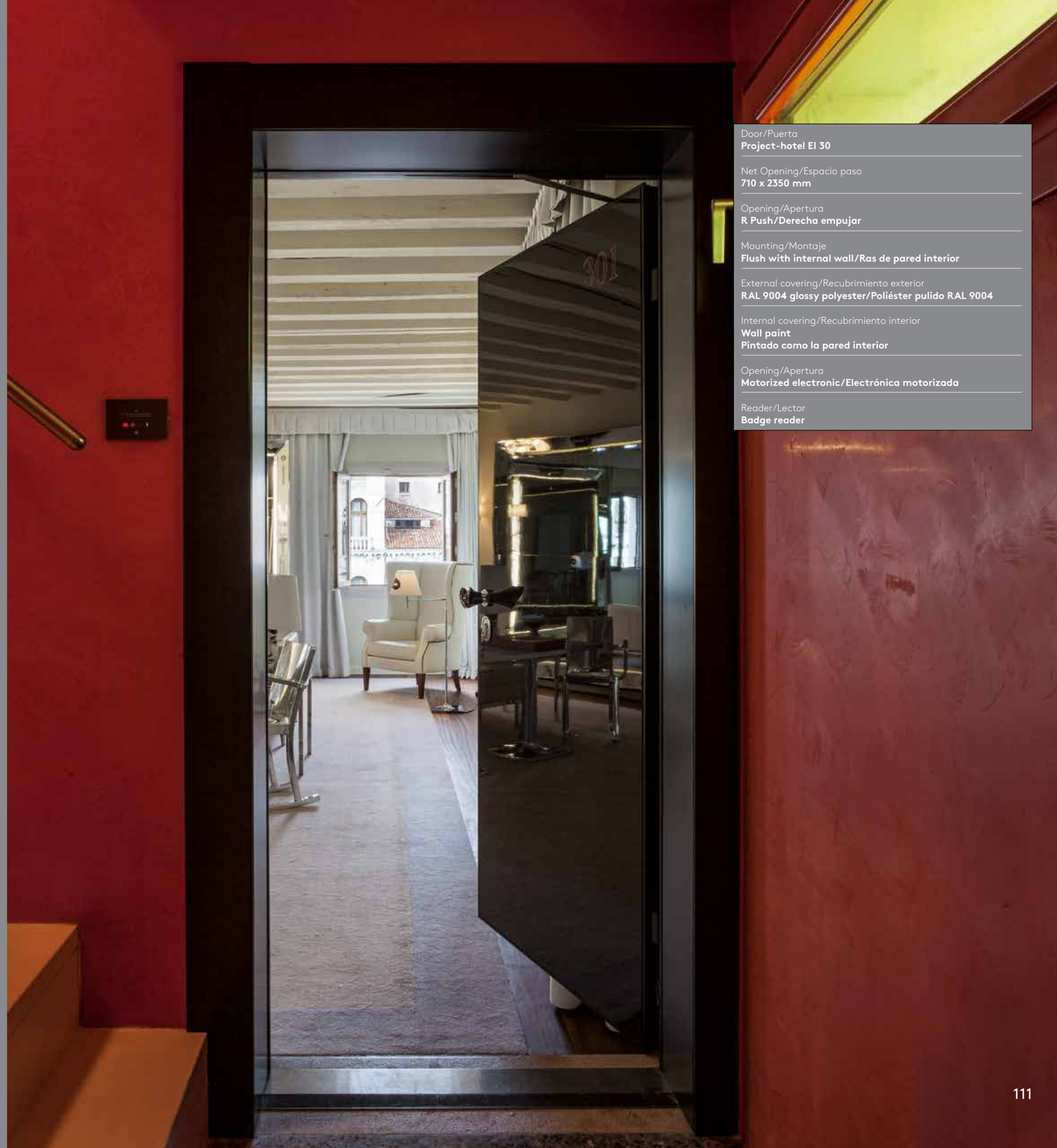

Door/Puerta
Project-hotel EI 30

Net Opening/Espacio paso
710 x 2350 mm

Opening/Apertura
R Push/Derecha empujar

Mounting/Montaje
Flush with internal wall/Ras de pared interior

External covering/Recubrimiento exterior
RAL 9004 glossy polyester/Poliéster pulido RAL 9004

Internal covering/Recubrimiento interior
Wall paint
Pintado como la pared interior

Opening/Apertura
Motorized electronic/Electrónica motorizada

Reader/Lector
Badge reader

Palazzina Grassi位于威尼斯市中心，俯瞰大运河，是一家著名的五星级酒店，设计结合了经典建筑风格和现代舒适感，由菲利普·史塔克（Philippe Starck）完成的都市风格设计带着一点随意. Oikos在这里安装了30个Project内门，每道门都按照尺寸定制，以适应房间的特殊形状.
尽管厚度有限，但它的性能与大多数Oikos门相同，Project门是干净而且必不可少的“超薄型”安全门，肉眼看不到铰链或螺钉。涂层可以采用不同的材料和颜色，并且可以与型材配合使用，从而能用于各种不同的样式和环境.
在这座威尼斯的酒店，客户选择了与整个建筑的室内设计完全匹配的精美光泽装饰面，从而使客房和套房的入口呈现出安静、安全而优雅的特点。在合同建筑中，隔音和防火性能实际上是对门的主要要求：Oikos在确保这些要求的同时，提供高度定制化，满足美学、形状和尺寸方面的要求.
在Palazzina Grassi独有的环境中开展的干预行动是一个具体的例子，说明了技术知识和室内设计的需求如何在酒店业和谐地结合起来.

201

В самом сердце Венеции, с видом на Гранд-канал, находится Palazzina Grassi, престижный 5-звездочный отель, который сочетает классический архитектурный стиль с современным комфортом, космополитический дизайн с элементами дерзости, созданный Филиппом Старком. Здесь компания Oikos установила 30 внутренних дверей, каждая из которых имеет индивидуальный размер, чтобы соответствовать особой форме комнат.
Но несмотря на ограниченную толщину, их характеристики не отличаются от характеристик самых солидных дверей Oikos – двери проекта тонкие, четкие и очень безопасные без видимых петель или шурупов. Разнообразие материалов и цветов, которыми можно покрыть двери в соответствии с профилями, делают их гибкими в отношении различных стилей и контекстов.
Для венецианского отеля клиент выбрал гладкую глянцевую отделку, которая идеально сочетается с внутренним дизайном всего строения, делая входы в комнаты и номера спокойными, безопасными и в то же время элегантными.
Звукоизоляция и пожаростойкость – это основные требования к двери в подрядном строительстве: Oikos гарантирует их, а также высокий уровень индивидуальности в плане эстетики, формы и размера.
Вмешательство в эксклюзивный контекст Palazzina Grassi – это наглядный пример того, как технологии и дизайн интерьера могут гармонично сочетаться друг с другом даже в гостиничном бизнесе.

Kuwait City - "Al-Eisa"

Private Villa/Villa privada

Engineer/Ingeniero:
Sadeer General Trading & Contracting Company

Interior designer
Rana Dib

Customer/Cliente
Utente privato/ Private user

Location/Ubicación
Kuwait City, Kuwait

Project Year/Año del proyecto
2019

Technical Partner/Asociado técnico
T Four Plus

Product/Producto
Synua

The most patent feature characterizing this luxury villa is undoubtedly the entrance space that appears in the main façade as the real protagonist of the scene: a Synua door with backlit onyx finish and matt black profiles and accessories. The entrance becomes the bright beacon of the house, marking the point of passage from the outside world, in the natural shades of the earth, to the interior one extremely luxurious and eye-catching.
The entrance door is equipped with an onyx covering panel switching-on mechanism that emphasizes the natural stone veins that appear as a vivid and flushing lunar surface. The entrance becomes to all intents and purposes a threshold to be crossed, from which one imagines a luminous world beyond it.
While entering, the guest is immediately welcomed into a spacious and sumptuous environment, characterized by marked chromatic contrasts, emphasized by prestigious materials and unexpected light sources that, together with the reflections generated by the glossy finishes, generate a widespread glossy atmosphere.

El elemento que más llama la atención en esta vivienda de lujo es, sin dudas, el espacio de entrada que se presenta en la fachada principal como el verdadero protagonista de la escena: una puerta Synua de ónice retroiluminado con perfiles y accesorios negro opaco. La entrada se convierte en el faro luminoso de la casa que marca el paso desde el mundo exterior de tonos naturales, color tierra, al mundo interior extremadamente lujoso y llamativo.
La puerta de entrada cuenta con un mecanismo de apertura del panel de revestimiento de ónice que enfatiza las vetas de la piedra natural que se presentan como una superficie lunar vívida y cálida. La entrada se convierte en todos los sentidos en un umbral para atravesar desde el que se puede imaginar un mundo luminoso al pasarlo.
De hecho, al entrar, el invitado es rápidamente recibido en un ambiente amplio y ostentoso, caracterizado por contrastes cromáticos decisivos, enfatizados por materiales prestigiosos y fuentes luminosas inesperadas que, junto a los reflejos generados por los acabados brillantes, producen una difusa atmósfera patinada.

Door/Puerta
Synua

Net Opening/Espacio paso
1500 x 3430 mm

Opening/Apertura
L Push/Izquierda empujar

Mounting/Montaje
Customer's glass structure/Estructura acristalada del cliente

External covering/Recubrimiento exterior
Backlit iris arch onyx/Ónix arco iris retroiluminado

Internal covering/Recubrimiento interior
Greek black quarry Laminam/Cava nero grego Laminam

Opening/Apertura
Manual mechanic/Manual mecánica

- DETAIL 1 -

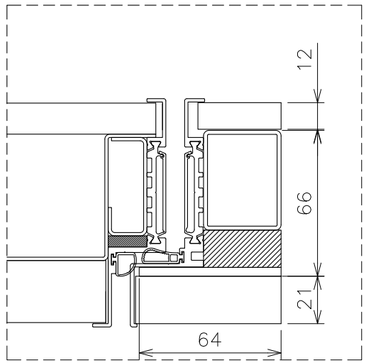

ONYX PANELS BACK LIGHTED

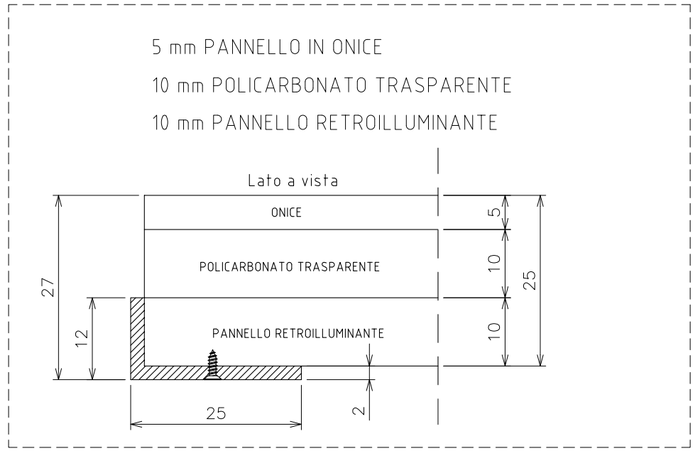

- DETAIL 2 -
floor section

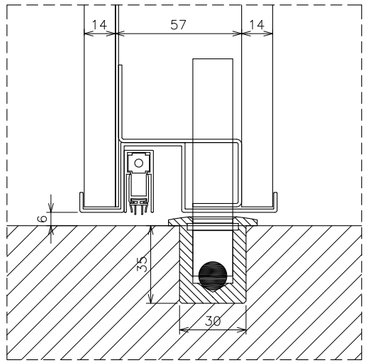

SIDE GLASS BY CLIENT

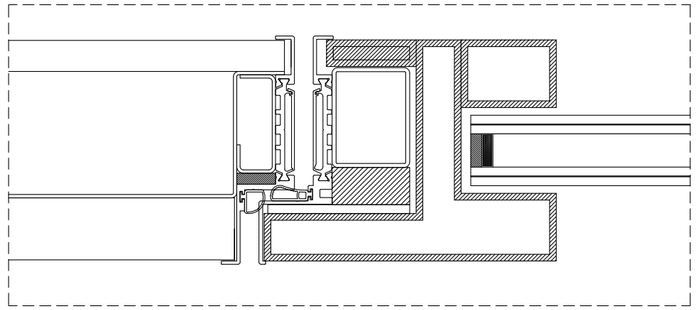

毫无疑问，主立面上的入口空间是这座豪华别墅最明显的特征，是场景的真正主角：带有背光的Synua门带有缟玛瑙饰面，使用了哑光黑型材及配件. 入口成为房屋明亮的灯塔，标志着从（处于自然阴影中的）外部世界进入内部的通道，这是极为豪华和引人注目的地方.
入户门配有缟玛瑙覆盖面板开启机构，突出了天然石纹，看上去像是生动而流动的月球表面. 无论来客的意图和目的是什么，入口都是一个需要跨越的门槛，从这里可以想象到里面明亮的世界.
步入酒店，客人立即置身于宽敞豪华的环境，明显的色彩对比是这里的特色，名贵的材料和意想不到的光源，再加上光亮的饰面产生的反射，会产生广泛的光亮氛围.

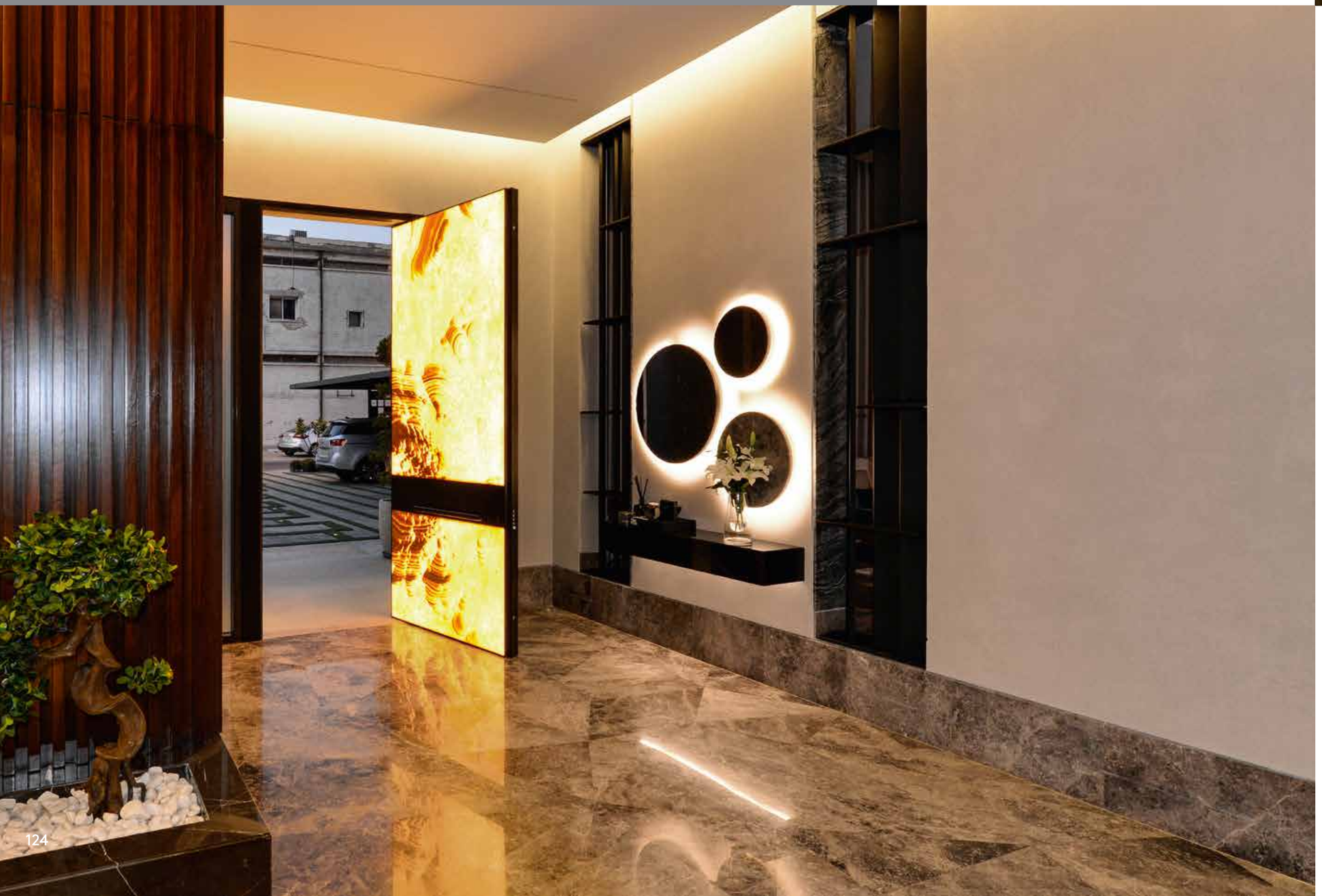

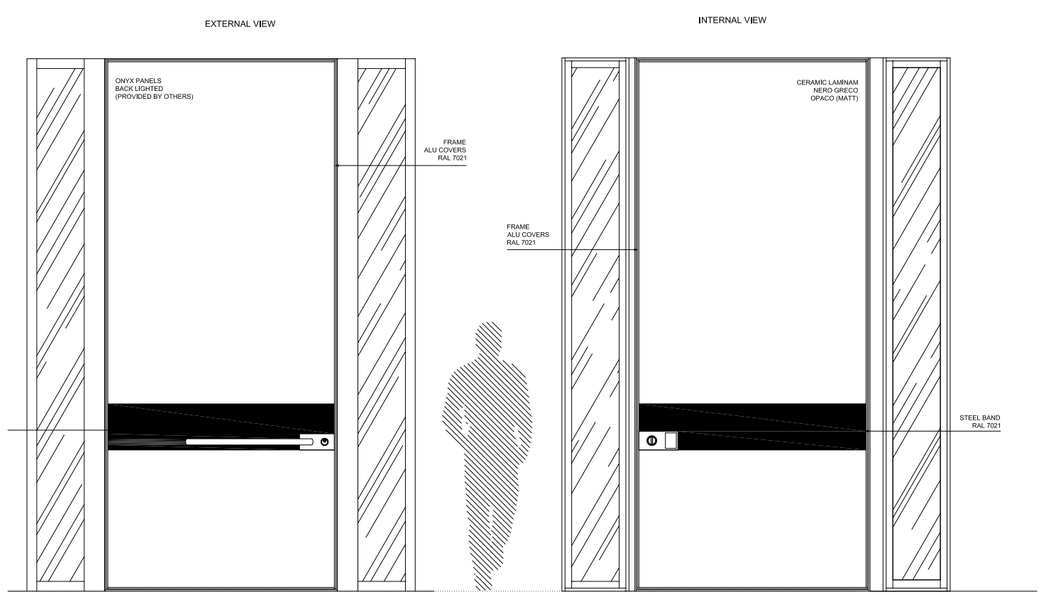

Самой очевидной особенностью, характеризующей эту роскошную виллу, без сомнения, является входное пространство, которое находится на главном фасаде и является главным элементом сцены: дверь Synua с ониксовой отделкой с подсветкой и с матовыми черными профилями и фурнитурой. Вход становится ярким маяком здания, указывая на точку перехода от внешнего мира природных оттенков к невероятно роскошному и яркому интерьеру.
Входная дверь оснащена ониксовой прикрывающей панелью, включающей механизм, который подчеркивает прожилки природного камня, подобного живой лунной поверхности. Вход фактически становится порогом, который нужно пересечь, с которого представляется светящийся мир за его пределами.
Входя, гость сразу же попадает в просторное и величественное пространство, которое отличается красочными контрастами, подчеркнутыми дорогими материалами и неожиданными источниками света, которые вместе с отражениями от глянцевых покрытий образуют цельную блестящую атмосферу.

San Francisco, USA

“Residence Glen Park”, Private Villa/Villa privada

Architect/Arquitecto
CCS Architecture

Customer/Cliente
Private User/Usuario privado

Location/Ubicación
Glen Park, San Francisco, California, USA

Project Year/Año del proyecto
2016

Technical Partner/Asociado técnico
Oikos Direct Development/Desarrollo directo Oikos

Photo/Foto
Eric Laignel

Product/Producto
Synua

This residence, in the heart of San Francisco, was designed to capture the views, bring in the daylight, and establish a sense of calm through simplicity and open space. Since the views progress from great to amazing as one moves up through the house, the main living space is at the top, which is the fourth floor. This space opens up on both ends – with the living room towards city views, on one side, and with the kitchen facing the terraced yard, on the other.
The third floor has the atelier, music room, and master suite. The second floor has a guest suite and the media lounge. The first floor has the two-story entry with a red pivot door that was manufactured in Italy.
Although the spectacular views are the main connection to the outside, the terraced yard is also meant to play a significant role in the experience of the house. It steps up through a series of board-formed concrete walls and is bordered with tall landscaping to privatize it.
On the fourth and last level there is "The Cube": a slightly rotated mirror cube, a mysterious and changing sculptural object that reflects the landscape, the sky and the view depending on your vantage point. It’s meant as an intimate place for ideation, conversations and contemplation.

Esta residencia, en el corazón de San Francisco, se diseñó para captar la visión, llevar la luz del día al interior de las habitaciones y crear un sentido de calma mediante la simplicidad y el espacio abierto. Dado que la vista evolucionar de excepcional a sorprendente a medida que la persona avanza hacia arriba en la casa, el espacio principal de la vivienda está arriba, es decir, en la cuarta planta. Este espacio se abre en las dos extremidades con el salón que se asoma a la ciudad, de un lado, y con la cocina que, en cambio, mira hacia el patio escalonado, del otro.
La tercera planta aloja el estudio, la sala de música y el dormitorio principal. En la segunda planta se encuentra una suite para los invitados y la sala multimedia. La primera planta, en cambio, se caracteriza por la entrada en dos niveles con una puerta de proyección roja fabricada en Italia.
Si bien las vistas espectaculares constituyen la conexión principal con el exterior, el patio escalonado también está destinado a cumplir un papel significativo en la experiencia de la casa. Sube a través de una serie de paredes de cemento armado con forma de tablas y está delimitado por una vegetación alta para brindarle mayor privacidad.
El cuarto y último nivel aloja «The Cube»: un cubo de espejo ligeramente rotado, un objeto escultórico misterioso y variable que refleja el paisaje, el cielo y la vista según el punto de observación. Está pensado como un sitio íntimo destinado a la creación, a conversaciones y a la contemplación.

Door/Puerta
Synua

Net Opening/Espacio paso
1200 x 2400 mm

Opening/Apertura
R Push/Derecha empujar

Mounting/Montaje
Flush with external wall/Ras de pared exterior

External covering/Recubrimiento exterior
Back-lacquered glossy glass in sample color
Vidrio pulido lacado posterior en teñido de muestra

Internal covering/Recubrimiento interior
Caorle red back-lacquered glossy glass
Vidrio lacado posterior rojo Caorle pulido

Opening/Apertura
Motorized electronic/Electrónica motorizada

SWS
Exterior upon drawing for recessed entrance in back-lacquered glossy glass in sample color
Exterior de diseño para puerta de entrada en vidrio pulido lacado posterior en teñido de muestra

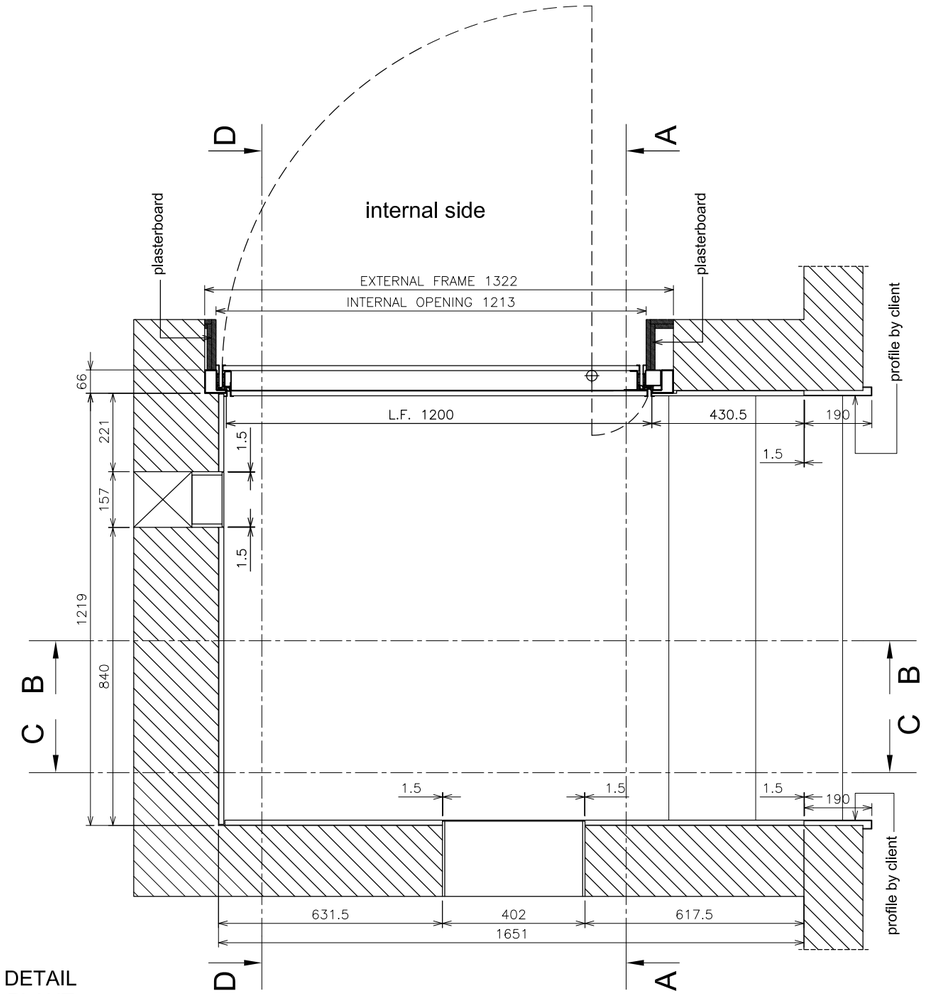

DETAIL
PLANT

这座位于旧金山市中心的住宅旨在充分体现风景，带来阳光，并通过简洁和开放的空间营造宁静的感觉. 当您拾阶而上，景色从曼妙到令人叹为观止，主起居空间在顶层，也就是四层. 这个空间的两端都是开放的——客厅一侧朝向城市景观，另一侧厨房朝向露台庭院. 三层是工作室、音乐室和主套房. 二层有客房套房和媒体休息室. 一层有两层入口，红色的旋转门是在意大利制造的.

虽然壮观的景色是与外部的主要连接，但梯台式庭院也在房子的体验中扮演着重要的角色. 它随着一系列板状混凝土墙升高，紧邻高大的风景，保持了私密性.

在第四层，也就是最后一层有一个“立方体”：这是一个稍微转动的镜面魔方，一个神秘而变化的雕塑，能根据您所处的有利位置反射出风景、天空和景色. 它的用途是一个贴心的地方，适合进行构思，对话和思考.

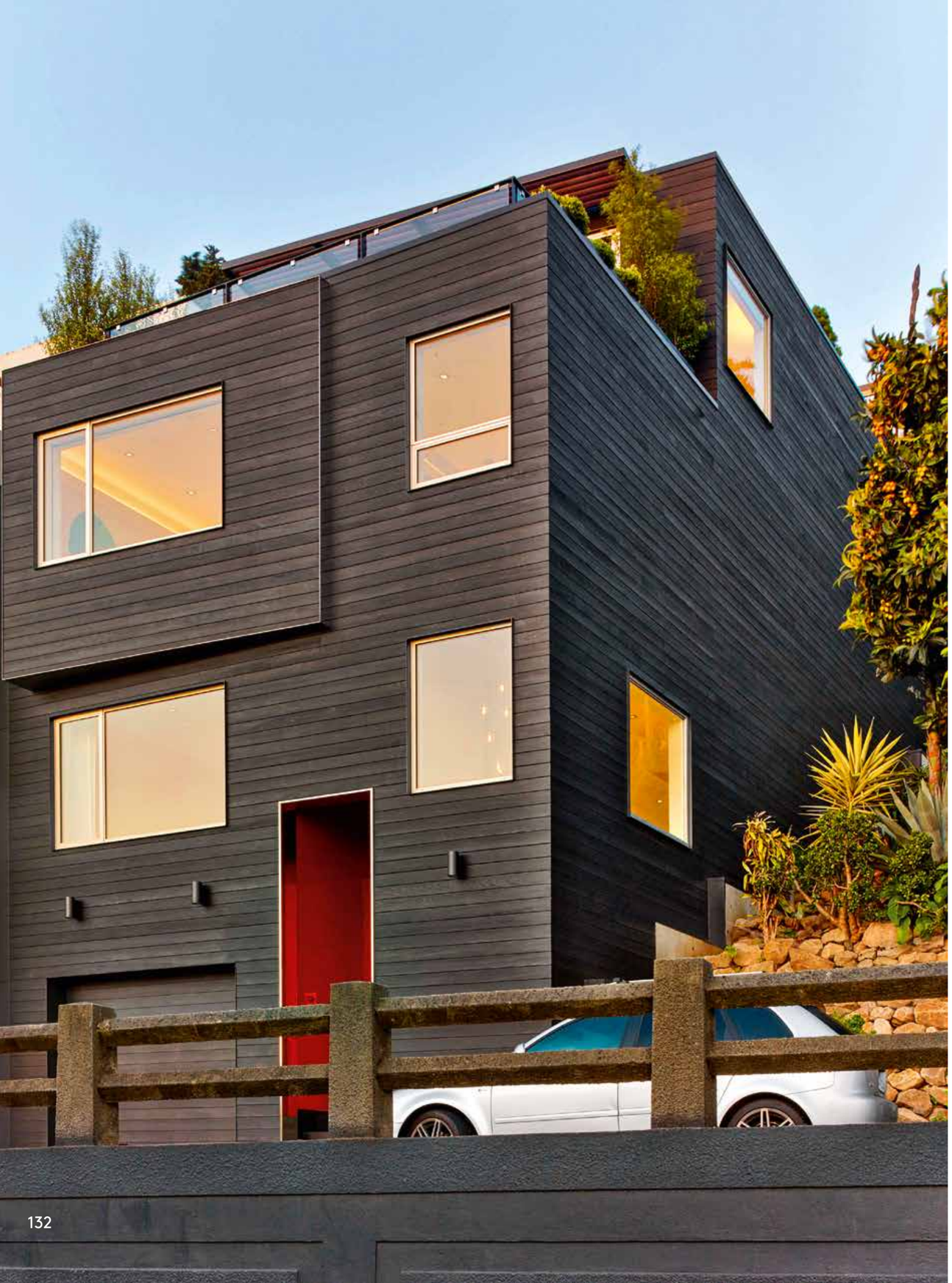

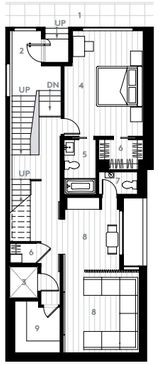

FIRST FLOOR

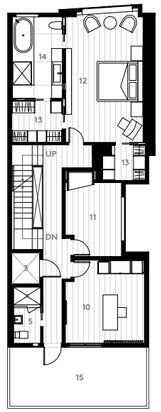

SECOND FLOOR

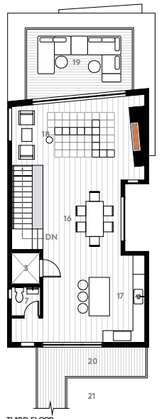

THIRD FLOOR

Glen Park San Francisco Residence
| San Francisco, CA
CCS ARCHITECTURE

1 SIDEWALK
2 ENTRY
3 ELEVATOR
4 GUEST BEDROOM
5 BATH
6 CLOSET
7 POWDER ROOM
8 LOUNGE/THEATRE
9 LAUNDRY
10 OFFICE
11 MUSIC ROOM
12 MASTER BEDROOM
13 MASTER CLOSET
14 MASTER BATHROOM
15 LOWER YARD
16 DINING
17 KITCHEN
18 LIVING ROOM
19 VIEW DECK
20 DECK TO REAR YARD
21 REAR YARD

NORTH

VERTICAL SECTION
A-A

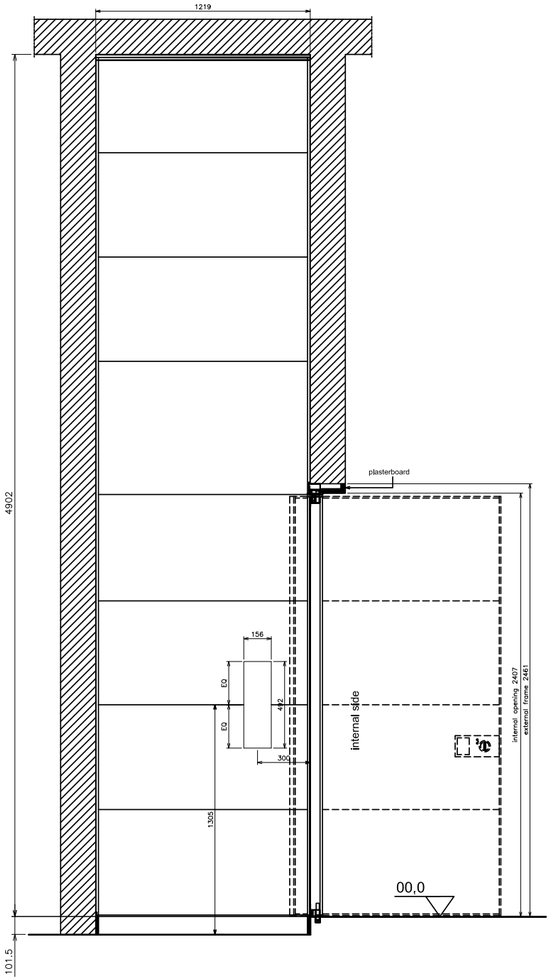

VERTICAL SECTION
B-B

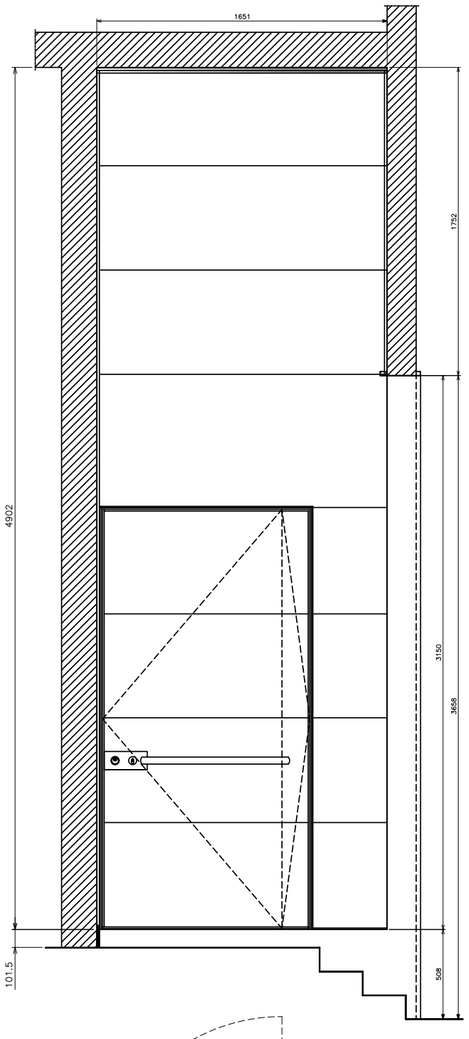

VERTICAL SECTION
C-C

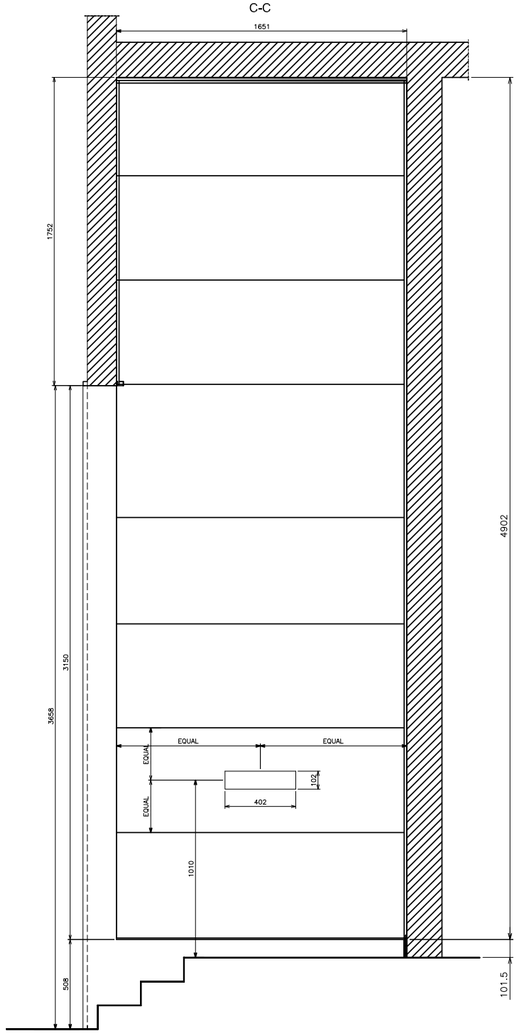

VERTICAL SECTION
D-D

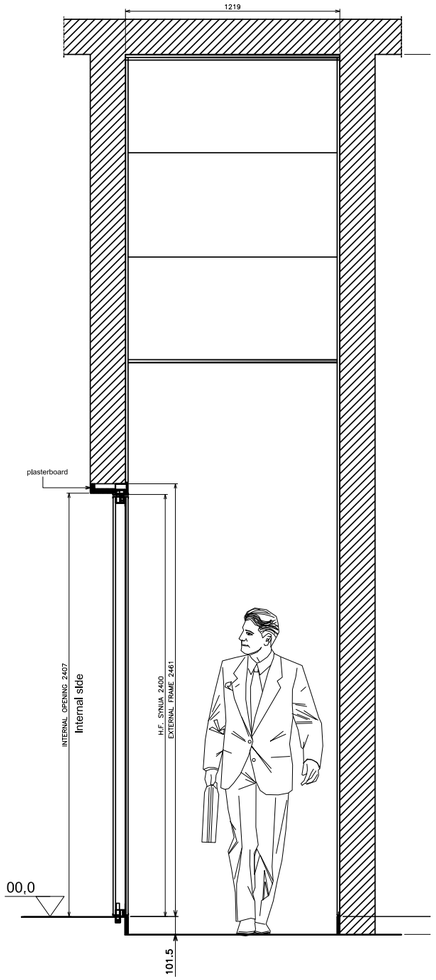

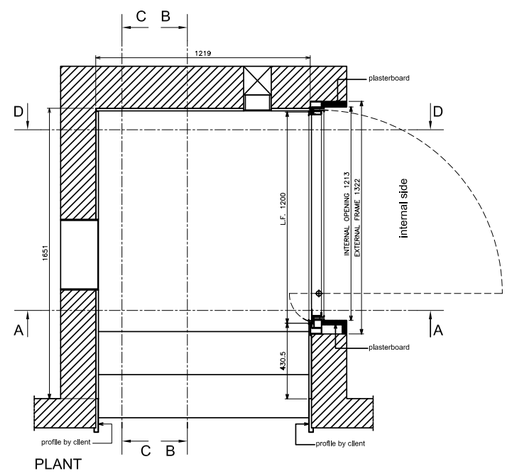

PLANT

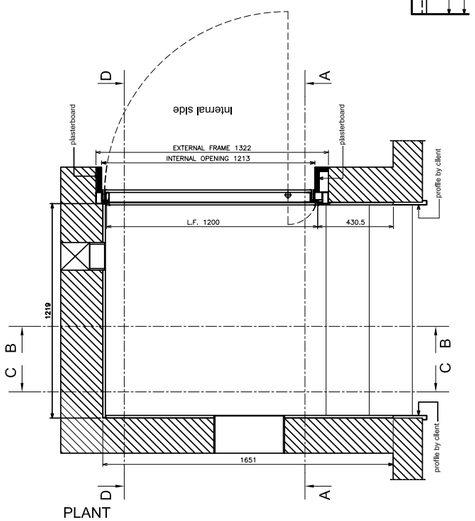

PLANT

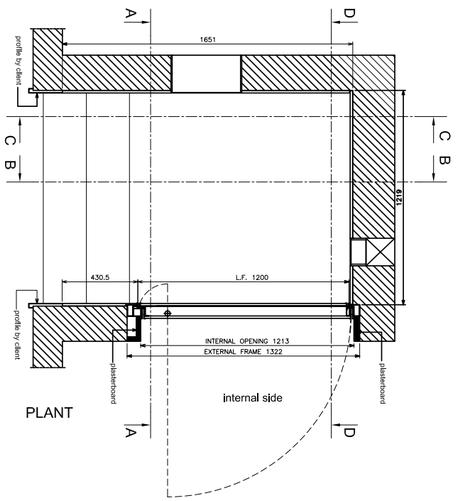

PLANT

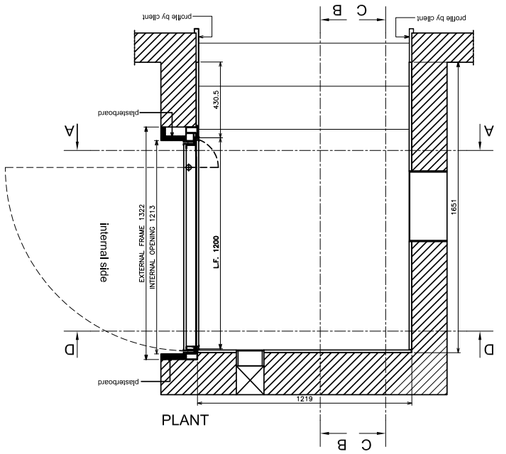

PLANT

Этот дом в центре Сан-Франциско был разработан, чтобы любоваться видами, привлекать дневной свет и создавать ощущение спокойствия благодаря простоте открытого пространства. Так как виды меняются от прекрасных до удивительных по мере подъема вверх по дому, основная жилая зона находится на крыше, то есть на четвертом этаже. Это пространство открывается с двух концов – гостиная с видом на город с одной стороны и кухня, направленная на двор с террасой, с другой.
На третьем этаже находится мастерская, музыкальный зал и хозяйская спальня. На втором этаже находится спальня для гостей комната отдыха. На первом этаже находится двухуровневых вход с красной поворотной дверью, изготовленной в Италии.
Хотя живописные виды – это основное, что соединяет интерьер с внешним миром, двор с террасой также играет значительную роль в ощущении этого дома. Он поднимается через бетонные стены из плит и граничит с высоким ландшафтом, отделяя его.
На четвертом и последнем уровне находится «Куб» – слегка вращающийся зеркальный куб, загадочный и меняющийся скульптурный объект, который отражает пейзаж, небо и виды, в зависимости от точки наблюдения. Это уединенное место для размышлений, разговоров и созерцания.

Ostuni, Brindisi, Italy

Private Villa/Villa privada

Architect/Arquitecto
Reisarchitettura Paola Rebellato e Nicola Isetta Architetti Associati

Customer/Cliente
Private User/Usuario privado

Location/Ubicación
Ostuni, Brindisi | Italy

Project Year/Año del proyecto
2017

Technical Partner/Asociado técnico
Carminati Serramenti

Photo/Foto
Alessandra Bello

Product/Producto
Tekno

In the countryside of Ostuni, a hideaway immersed in the green, smart and connected, for work and relaxation. The house reinterprets in a contemporary way the traditional forms and materials of the Apulian rural architecture in order to blend into the landscape.
Home automation technology allows a complete control via app on a smart device and optimizes the consumptions for total energy independence.
The project comes from the idea of a central patio, used since ancient times in the warm climate of the southern Mediterranean area as a passive protection from the sun. The house develops with a C-shape around the patio facing north, so as to protect the large windows from the strong Apulian sun and enjoy the best view. On the east side, there are the living area and a first atelier; in the middle the dining area with kitchen; while on the west side, there is the master bedroom with a second atelier. At the west end, there is a separate guest room with its own entrance and independent bathroom. On the north side of the house, in front of the patio, the swimming pool, equipped with a gazebo, a bathroom and a sauna, overlooks the countryside.
The chosen finishing materials are the traditional materials of the Apulia region made contemporary by architectural details: dry stone and lime plaster for the masonry, minimal windows, and doors in oak wood, Apricena stone in slabs for the flooring. Inside, a smoothed concrete floor was chosen for the living area, while wood was selected for the sleeping area.

En el campo de Ostuni, un refugio inmerso en el verde, inteligente y conectado para el trabajo y el relax. La vivienda reinterpreta en clave contemporánea las formas y los materiales tradicionales de la arquitectura rural de Apulia para integrarse en el paisaje. La domótica permite el control completo mediante aplicaciones en dispositivos inteligentes y optimiza los consumos para una completa independencia energética.
El proyecto tomó forma de la idea de un patio central, utilizado desde la antigüedad en el cálido clima del sur del Mediterráneo como protección pasiva contra el sol. La casa se ubica como una C alrededor del patio que da hacia el norte, para proteger los ventanales amplios del fuerte sol de la región de Apulia y disfrutar del mejor panorama. Hacia el este se encuentran el salón y un primer estudio, en el centro, el comedor con cocina y en el oeste, el dormitorio principal con un segundo estudio. En el extremo oeste se encuentra un dormitorio para invitados separado con entrada y baños. Al norte de la vivienda, frente al patio, la piscina con pérgola, baños y sauna, se asoma sobre el campo.
Los materiales de acabado elegidos son los tradicionales de Apulia, modernizados por el detalle arquitectónico: piedra seca y revoque de cal para las paredes, marcos mínimos de madera de roble, piedra de Apricena en baldosas para los suelos. Para el interior se escogió un suelo de cemento alisado para el salón y de madera para los dormitorios.

Door/Puerta
Tekno

Net Opening/Espacio paso
1020 x 2350 mm

Opening/Apertura
L Push/Izquierda empujar

Mounting/Montaje
Flush with internal wall/Ras de pared interior

Internal-external covering/Recubrimiento interior-exterior
Customer's covering/Recubrimiento del cliente

Side panel/Fijo lateral
On the right with customer glass
Derecho con vidrio de cliente

这个隐居处位于奥斯图尼乡村，掩映在绿色之中，这座智能的房屋能和外界保持联系，既适合工作，又适合放松身心. 房屋通过当代方式重新诠释了阿普利亚乡村建筑的传统形式和材料，以便使之融入景观. 家庭自动化技术允许通过智能设备上的应用程序进行完全控制，并优化能耗以实现完全的能源独立性.
这个项目的理念源于中央天井，它自古以来在地中海南部温暖的气候中被用于被动地防护日晒。房子呈C形，环绕在朝北的天井周围，以使大窗免受阿普利亚强烈的阳光照射，并能欣赏到最好的景色. 东侧是生活区和第一工作室；中间为带厨房的餐饮区；西侧是主卧室和第二工作室. 在西侧，有一间独立客房，有自己的入口和独立浴室. 在房子的北侧，天井前面是游泳池，配有露台、浴室和桑拿浴室，可以俯瞰乡村.
所选用的饰面材料是阿普利亚地区的传统材料，建筑的细节体现当代风格：砖石采用干石头和石灰灰泥，数量较少的窗户和门使用橡木，地板使用的是Apricena石板. 室内生活区选用光滑的混凝土地板，而睡眠区则使用木地板.

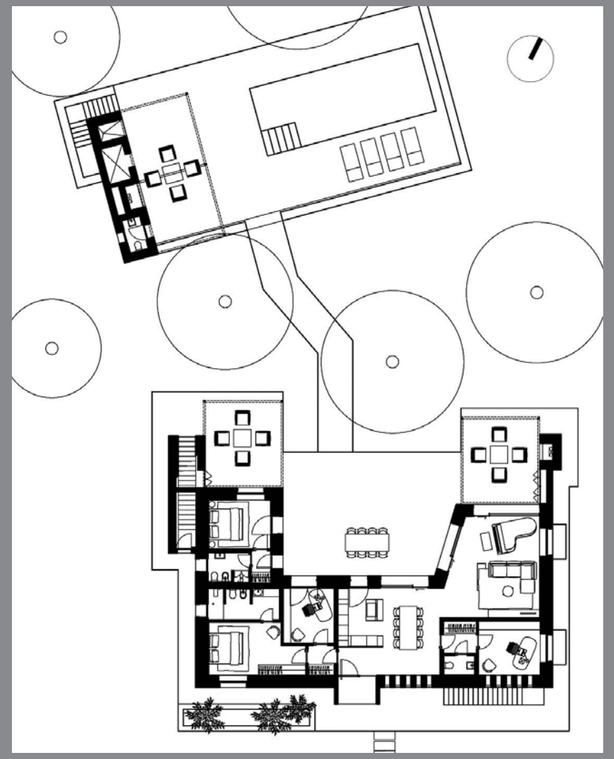

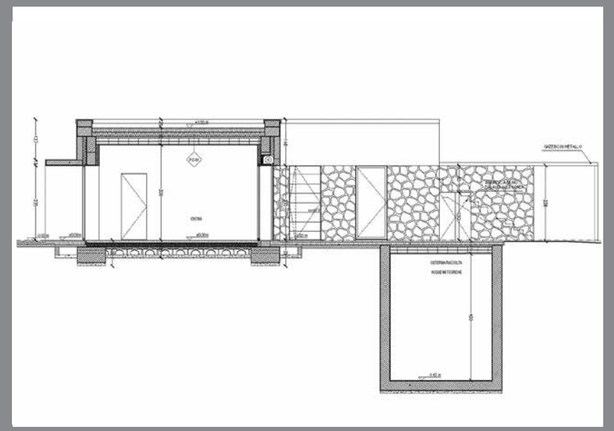

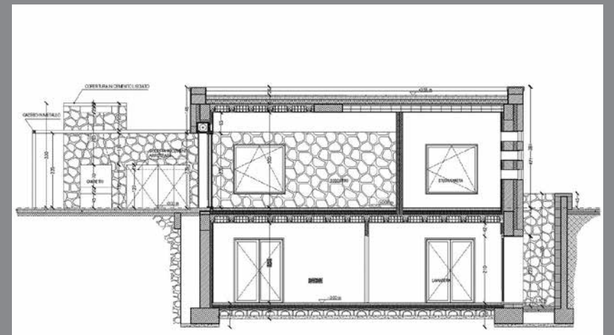

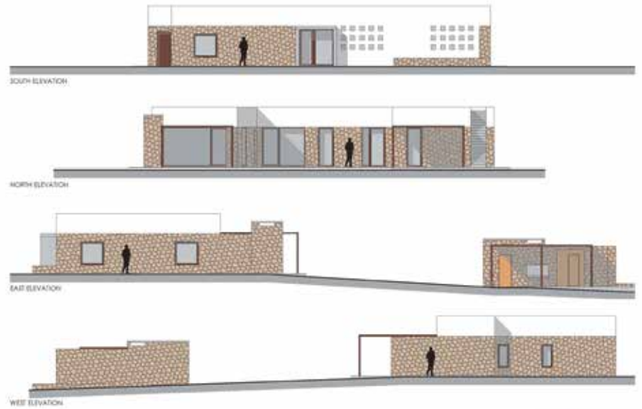

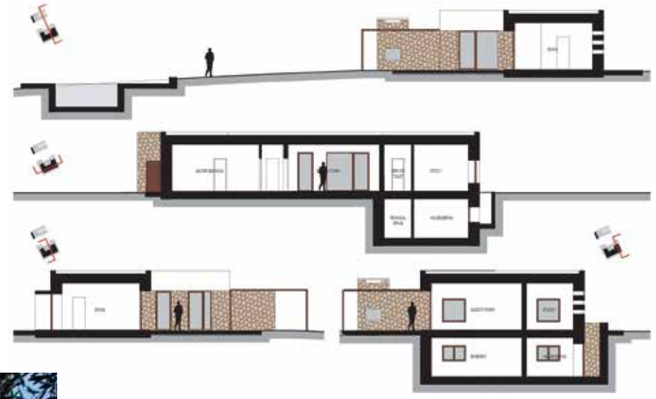

В пригороде Остуни есть укрытие, погруженное в зелень, но продуманное и технологичное, где можно работать и отдыхать. Дом переосмысливает современный взгляд на традиционные формы и материалы апулийской деревенской архитектуры, вливаясь в пейзаж. Технологии автоматизации дома позволяют полностью управлять им через приложение на мобильном устройстве и оптимизировать потребление для полной энергетической независимости.
Проект вдохновлен идеей центрального патио, которое использовалось еще с древних времен в теплом климате южного средиземноморского региона для пассивной защиты от солнца. С-образный дом окружает патио с направлением на север, чтобы защищать большие окна от палящего апулийского солнца и предоставлять лучшие виды. С восточной стороны находится жилая зона и первая мастерская, посредине – столовая с кухней, а на западе – хозяйская спальня с еще одной мастерской. На западном конце находится отдельная комната для гостей со своим входом и независимой ванной. На северной стороне дома, перед патио, можно найти бассейн с беседкой, душем и сауной с видом на деревню.
Были выбраны традиционные материалы отделки апулийского региона в современном стиле благодаря архитектурным деталям – сухой камень и известковая штукатурка для кладки, минимальные окна, двери из дуба и плитка из апричненского камня на полу. Внутри был выбран гладкий бетонный пол для жилой зоны и деревянный пол для зоны отдыха.

Dedicated to those who, instead of following already traced paths, create new ones never imagined before.

Dedicado a los que en vez de seguir los caminos ya trazados, construyen otros nuevos jamás imaginados.

献给那些不循规蹈矩, 而是创造出前所未有的新路径的人.

Посвящается тем, кто не идет проторенной дорожкой, а создает то, что нельзя было вообразить ранее.

OIKOS
ARCHITETTURE D'INGRESSO

OIKOS VENEZIA srl - All rights of reproduction and reediting are reserved. Oikos Venezia srl reserves the right to make changes, even without notice and at any time, to the characteristics of the products shown in this catalogue.
Colors and veins are purely indicative.
Project/Photo: ikebeo
Print: Grafiche Antiga
Finished printing: January 2021

OIKOS VENEZIA srl - Reservados todos los derechos de reproducción y reelaboración. Oikos Venezia srl se reserva el derecho de realizar modificaciones, incluso sin previo aviso y en cualquier momento, a las características de los productos presentados en este catálogo.
Colores y vetas son meramente indicativos.
Proyecto/Foto ikebeo
Impresión Grafiche Antiga
Se terminó de imprimir en enero de 2021

OIKOS VENEZIA srl – 保留所有复制和编辑权. Oikos Venezia srl保留随时对此目录中显示的产品特征进行更改的权利，无需另行通知.
颜色和纹理仅是指示性的.
项目/照片：ikebeo
印刷：Grafiche Antiga
印刷完成：2021年1月

OIKOS VENEZIA srl – все права на воспроизведение и редактуру сохранены. Oikos Venezia srl оставляет за собой право вносить изменения, даже без уведомления и в любое время, в параметры продукции, представленной в каталоге.
Цвета и текстура являются ориентировочными.
Проект/фото: Ikebeo
Печать: Grafiche Antiga
Готовая печать: Январь 2021 г.

OIKOS
ARCHITETTURE D'INGRESSO

Oikos Venezia S.r.l.
Via della Tecnica, 6
30020 Gruaro (VE), ITALY
Tel. (+39) 0421 7671
Fax (+39) 0421 767222
oikos@oikos.it www.oikos.it